Fiche Technique / Spec Sheet

TRR-3302-66-xx

ZIP B66

BARIL

Certifications ***Standards***

ASME A112.18.1 / CSA B125.1

CEC *

UPC C ®

Finition seule pour ensemble de douche thermostatique

Caractéristiques

- Ensemble avec 2 accessoires
- Max : 7,6 l/min (2 gpm) - 80 psi (par accessoire)
- Douchette 1 jet
- 2 accessoires peuvent fonctionner simultanément
- Crochet faisant partie de la finition de la valve thermostatique
- Commandez le brut séparément
- Bruts de valve : RVA-3453-00-B et RVA-9562-_0-B
- Option NS : 1 accessoire fonctionne à la fois, max : 6,6 l/min (1.75 gpm) - 80 psi
- Code NS : TRR-3302-66-xx-NS
- Brut de valve NS : RVA-3453-00-B et RVA-9562-_0-NS-B

Options d'économie d'eau :

Option NS : position non-partagées disponible*

Finis disponibles

CC : Chrome
KK : Noir mat
LL : Laiton satiné
MM : Or ambré
BB : Blanc
NN : Nickel brossé
YY : Nickel poli
VV : Cuivre satiné
TT : Bronze vénitien
GG : Or

Incluant

T66-9453-00-xx	Finition pour valve type T 3/4"
T66-9649-00-xx	Finition pour dérivateur 2 voies avec arrêt
TET-1010-01-xx	Tête de douche ronde 10"
RAC-0618-02-xx	Bras de douche 6" pour montage au plafond
DSP-2604-21-xx	Douchette sur raccord mural

FR

Trim only for thermostatic shower kit

Features

- *2 accessories kit*
- *Max: 2 gpm (7,6 l/min) - 80 psi (per accessory)*
- *1-spray hand shower*
- *2 accessories can work together*
- *Hook as part of the thermostatic valve trim*
- *Order the rough separately*
- *Rough-in valves: RVA-3453-00-B and RVA-9562-_0-B*
- *NS option: 1 accessory works at a time, max: 1.75 gpm (6,6 l/min) - 80 psi*
- *NS code: TRR-3302-66-xx-NS*
- *NS rough-in valves: RVA-3453-00-B et RVA-9562-_0-NS-B*

Water saving options:

*NS option: non-shared position available**

Available finishes

CC: Chrome
KK: Matte black
LL: Satin brass
MM: Warm gold
BB: White
NN: Brushed nickel
YY: Polished nickel
VV: Satin copper
TT: Venitian bronze
GG: Gold

Includes

T66-9453-00-xx	*Trim for 3/4" thermostatic valve*
T66-9649-00-xx	*Trim for 2-port diverter with stop*
TET-1010-01-xx	*10" round shower head*
RAC-0618-02-xx	*6" ceiling mounted shower arm*
DSP-2604-21-xx	*Hand shower on wall-mounted supply elbow*

EN

Fiche Technique / Spec Sheet

T66-9453-00-xx

ZIP B66

BARIL

Finition seule pour valve thermostatique 3/4”

Caractéristiques

- 9 gpm (34 l/min) - 60 psi
- Nécessite des valves d’arrêt ou un dérivateur séparés
- Peut facilement fournir 3 accessoires lorsque jumelé au brut RVA-3453-00-B
- Le crochet à débarbouillette sur le côté de la valve peut-être retiré afin d’acceder aux valves de service du brut (non inclus)
- Commandez le brut séparément
- Brut de valve : RVA-3453-00-B

Finis disponibles

CC : Chrome
KK : Noir mat
LL : Laiton satiné
MM : Or ambré
BB : Blanc
NN : Nickel brossé
YY : Nickel poli
VV : Cuivre satiné
TT : Bronze vénitien
KM : Noir titane
GG : Or

FR

Certifications ***Standards***

ASME A112.18.1 / CSA B125.1

Trim only for 3/4” thermostatic valve

Features

- *34 l/min (9 gpm) - 60 psi*
- *Separate volume control or diverter valve required*
- *Can easily supply 3 accessories when combined with RVA-3453-00-B*
- *Washcloth hook on the side of the valve can be removed to give access to the service valves of the rough-in (not included)*
- *Order the rough-in separately*
- *Rough-in valve: RVA-3453-00-B*

Available finishes

CC: Chrome
KK: Matte black
LL: Satin brass
MM: Warm gold
BB: White
NN: Brushed nickel
YY: Polished nickel
VV: Satin copper
TT: Venitian bronze
KM: Black titanium
GG: Gold

EN

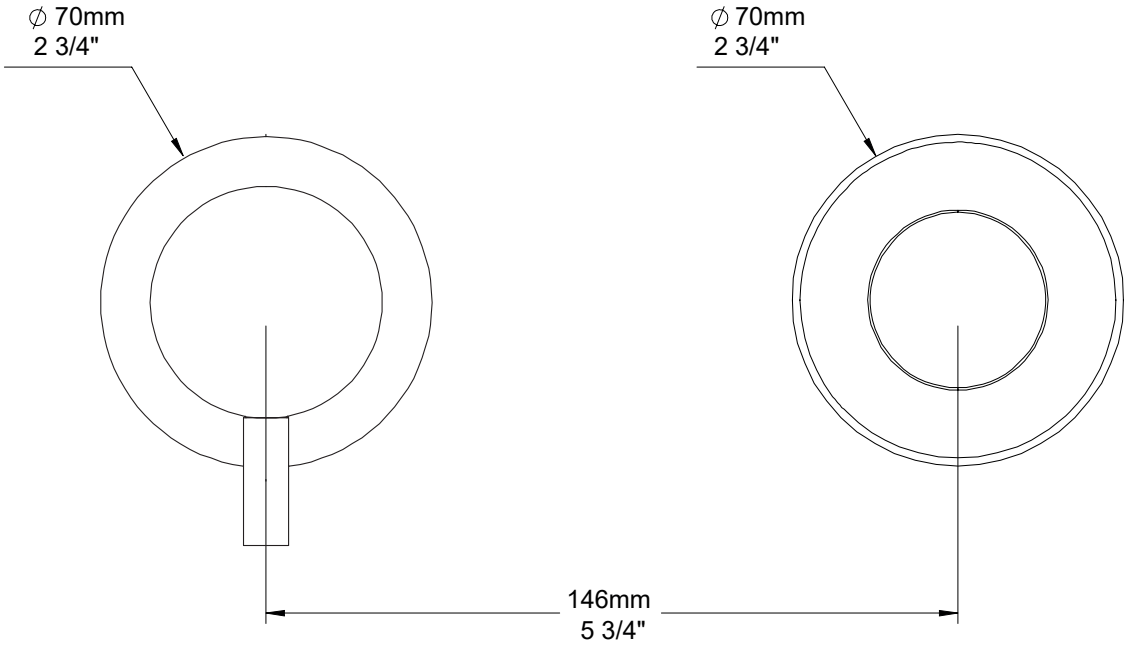

Fiche Technique / Spec Sheet

TET-1010-01-xx

COMPOSANTES - COMPONENTS

BARIL

Tête de douche ronde 10”

Caractéristiques

- Max : 7,6 l/min (2 gpm) - 80 psi**
- Tête en laiton
- Jets faciles à nettoyer

Options d’économie d’eau :

TET-1010-01-xx-150 : 1.5 gpm / 5,7 L/min
TET-1010-01-xx-175 : 1.75 gpm / 6,6 L/min* **

Finis disponibles

CC : Chrome
KK : Noir mat
LL : Laiton satiné
MM : Or ambré
BB : Blanc
NN : Nickel brossé
YY : Nickel poli
VV : Cuivre satiné
TT : Bronze vénitien
GG : Or

FR

Certifications ***Standards***

ASME A112.18.1 / CSA B125.1

CEC *

WaterSense ** Meets EPA Criteria

UPC C ®

Round 10” shower head

Features

- *Max: 2 gpm (7,6 l/min) - 80 psi***
- *Brass shower head*
- *Easy-to-clean nozzles*

Water saving options:

TET-1010-01-xx-150 : 1.5 gpm / 5,7 L/min
TET-1010-01-xx-175 : 1.75 gpm / 6,6 L/min **

Available finishes

CC: Chrome
KK: Matte black
LL: Satin brass
MM: Warm gold
BB: White
NN: Brushed nickel
YY: Polished nickel
VV: Satin copper
TT: Venitian bronze
GG: Gold

EN

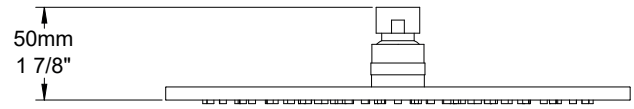

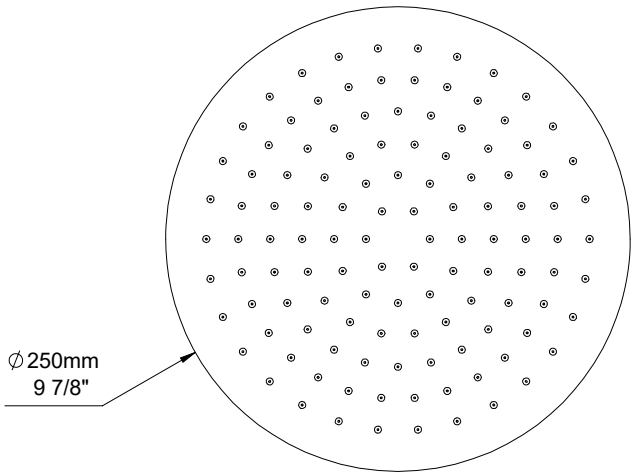

Fiche Technique / Spec Sheet

DSP-2604-21-xx

COMPOSANTES - COMPONENTS

BARIL

Certifications ***Standards***

ASME A112.18.1 / CSA B125.1

CEC *

WaterSense ** Meets EPA Criteria

UPC C ®

Douchette 1 jet sur raccord mural

Caractéristiques

- Douchette :
- Max : 7,6 l/min (2 gpm) - 80 psi**
- Jet simple
- Jets faciles à nettoyer
- Construction en laiton
- Coude de raccordement mural :
- Connexion 1/2” F
- Coude en laiton
- Boyau :
- Écrou conique 1/2” femelle
- Boyau flexible de 59” (150 cm) double agrafe, écrou tournant avec 2 clapets anti-retour
- Boyau en PVC fini KK ou en laiton pour les autres finis
- Finis bicolores disponibles

Options d’économie d’eau :

DSP-2604-21-xx-150 : 1.5 gpm / 5,7 L/min
DSP-2604-21-xx-175 : 1.75 gpm / 6,6 L/min* **

Finis disponibles

CC : Chrome
VV : Cuivre satiné
CB : Chrome blanc
VB : Cuivre satiné blanc
CK : Chrome noir mat
TT : Bronze vénitien
KK : Noir mat
TB : Bronze vénitien blanc
KB : Noir mat blanc
GG : Or
LL : Laiton satiné
GB : Or blanc
LB : Laiton satiné blanc
MM : Or ambré
BB : Blanc
NN : Nickel brossé
NB : Nickel brossé blanc
YY : Nickel poli
YB : Nickel poli blanc

FR

1-spray hand shower on wall-mounted supply elbow

Features

- *Hand shower:*
- *Max : 2 gpm (7,6 l/min) - 80 psi***
- *Single spray pattern*
- *Easy-to-clean nozzles*
- *Brass construction*
- *Wall-mounted supply elbow:*
- *1/2” F connection*
- *Brass elbow*
- *Hose:*
- *Conical nut 1/2” female*
- *59” (150 cm) double interlock flexible hose, rotating nut with 2 non-return valves*
- *PVC hose in KK finish or brass for other finishes*
- *Bicolor finishes available*

Water saving options:

DSP-2604-21-xx-150 : 1.5 gpm / 5,7 L/min
DSP-2604-21-xx-175 : 1.75 gpm / 6,6 L/min **

Available finishes

CC: Chrome
VV: Satin copper
CB: Chrome white
VB: Satin copper white
CK: Chrome matte black
TT: Venitian bronze
KK: Matte black
TB: Venitian bronze white
KB: Matte black white
GG: Gold
LL: Satin brass
GB: Gold white
LB: Satin brass white
MM: Warm gold
BB: White
NN: Brushed nickel
NB: Brushed nickel white
YY: Polished nickel
YB: Polished nickel white

EN

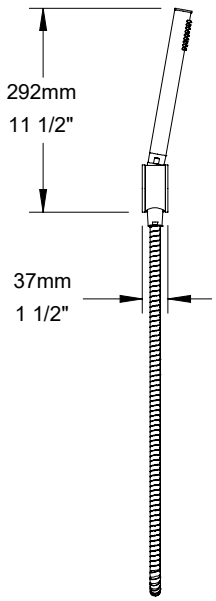

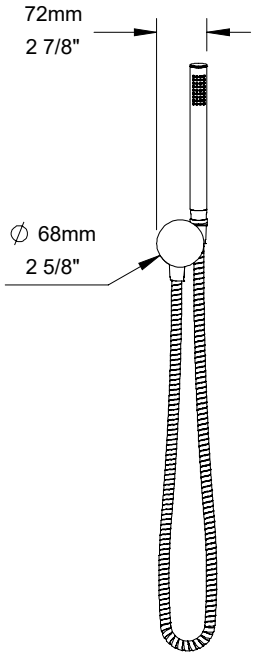

Fiche Technique / Spec Sheet

RAC-0618-02-xx

COMPOSANTES - COMPONENTS

BARIL

Bras de douche à montage au plafond de 6”

Caractéristiques

- Connexion 1/2” M NPT

Finis disponibles

CC : Chrome
KK : Noir mat
LL : Laiton satiné
MM : Or ambré
BB : Blanc
NN : Nickel brossé
YY : Nickel poli
VV : Cuivre satiné
TT : Bronze vénitien
KM : Noir titane
GG : Or

FR

Certifications ***Standards***

ASME A112.18.1 / CSA B125.1
CMR248 Approval

6” ceiling mounted shower arm

Features

- 1/2” M NPT connection

Available finishes

CC: Chrome
KK: Matte black
LL: Satin brass
MM: Warm gold
BB: White
NN: Brushed nickel
YY: Polished nickel
VV: Satin copper
TT: Venitian bronze
KM: Black titanium
GG: Gold
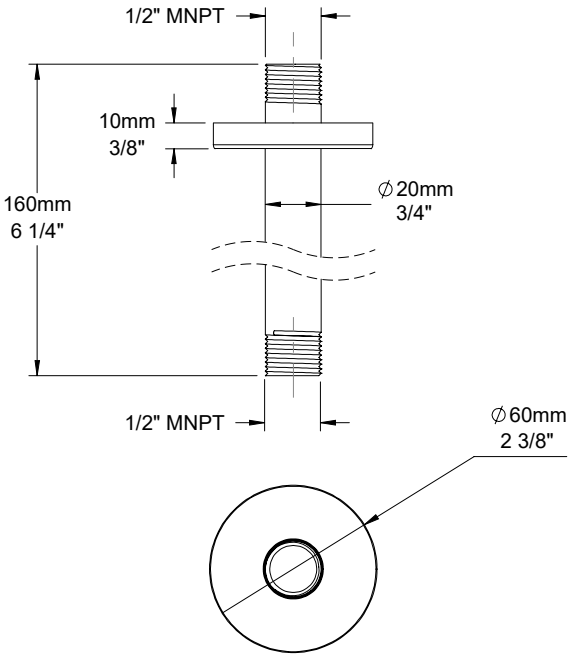
EN