Fiche Technique / Spec Sheet

TRR-2810-66-xx

ZIP B66

BARIL

Certifications ***Standards***

ASME A112.18.1 / CSA B125.1

CEC*

UPC C ®

Finition seule pour ensemble de douche à pression équilibrée

Caractéristiques

- Ensemble avec 2 accessoires
- Max : 7,6 l/min (2 gpm) - 80 psi (par accessoire)
- Douchette 3 jets
- 2 accessoires peuvent fonctionner simultanément
- Commandez le brut séparément
- Brut de valve : RVA-9181-00-B ou RVA-9181-P0-B
- Option NS : 1 accessoire fonctionne à la fois, max : 6,6 l/min (1.75 gpm) - 80 psi
- Code NS : TRR-2810-66-xx-NS
- Brut de valve NS : RVA-9181-00-NS-B ou RVA-9181-P0-NS-B

Options d'économie d'eau :

Option NS : position non-partagées disponible*

Finis disponibles

CC : Chrome
KK : Noir mat
LL : Laiton satiné
MM : Or ambré
NN : Nickel brossé

Incluant

T66-9181-00-xx	Finition pour valve type P avec dérivateur 2 voies
TET-0813-01-xx	Tête de douche ronde 8"
RAC-0618-02-xx	Bras de douche 6" pour montage au plafond
DGL-2175-53-xx	Douche à glissière 3 jets
RAC-9001-26-xx	Coude de raccordement

FR

Trim only for pressure-balanced shower kit

Features

- *2 accessories kit*
- *Max: 2 gpm (7,6 l/min) - 80 psi (per accessory)*
- *3-spray hand shower*
- *2 accessories can work together*
- *Order the rough separately*
- *Rough-in valve : RVA-9181-00-B ou RVA-9181-P0-B*
- *NS option: 1 accessory works at a time, max: 1.75 gpm (6,6 l/min) - 80 psi*
- *NS code: TRR-2810-66-xx-NS*
- *NS rough-in valve: RVA-9181-00-NS-B or RVA-9181-P0-NS-B*

Water saving options:

*NS option: non-shared position available**

Available finishes

CC: Chrome
KK: Matte black
LL: Satin brass
MM: Warm gold
NN: Brushed nickel

Includes

T66-9181-00-xx	*Trim for type P valve with 2-way diverter*
TET-0813-01-xx	*8" round shower head*
RAC-0618-02-xx	*6" ceiling mounted shower arm*
DGL-2175-53-xx	*3-spray sliding shower bar*
RAC-9001-26-xx	*Wall-mount supply elbow*

EN

Fiche Technique / Spec Sheet

T66-9181-00-xx

ZIP B66

BARIL

Certifications ***Standards***

ASME A112.18.1 / CSA B125.1

CMR248 Approval

Finition seule pour valve de douche à pression équilibrée avec dérivateur 2 voies

Caractéristiques

- 1 sortie : 19 l/min (5 gpm) - 60 psi
- 2 sorties : 10 l/min (2.6 gpm) - 60 psi
- Finition pour valve a contrôle de débit
- Plaque mince de laiton
- Commandez le brut séparément
- Brut avec position partagée (2 accessoires peuvent fonctionner simultanément) : RVA-9181-00-B ou RVA-9181-P0-B
- Brut avec position non-partagée (1 accessoire fonctionne à la fois) : RVA-9181-00-NS-B ou RVA-9181-P0-NS-B

Options d'économie d'eau :

Option NS : positions non-partagées disponibles

Finis disponibles

CC : Chrome
KK : Noir mat
LL : Laiton satiné
MM : Or ambré
BB : Blanc
NN : Nickel brossé
YY : Nickel poli
VV : Cuivre satiné
TT : Bronze vénitien
KM : Noir titane
GG : Or

FR

Trim only for pressure-balanced shower control valve with 2-way diverter

Features

- *1 outlet: 5 gpm (19 l/min) - 60 psi*
- *2 outlets: 2.6 gpm (10 l/min) - 60 psi*
- *Trim for volume control valve*
- *Thin brass plate*
- *Order the rough-in separately*
- *Shared port rough-in (2 accessories can work together) : RVA-9181-00-B or RVA-9181-P0-B*
- *Non-shared port rough-in (1 accessory works at a time): RVA-9181-00-NS-B or RVA-9181-P0-NS-B*

Water saving options:

NS option: non-shared positions available

Available finishes

CC: Chrome
KK: Matte black
LL: Satin brass
MM: Warm gold
BB: White
NN: Brushed nickel
YY: Polished nickel
VV: Satin copper
TT: Venitian bronze
KM: Black titanium
GG: Gold

EN

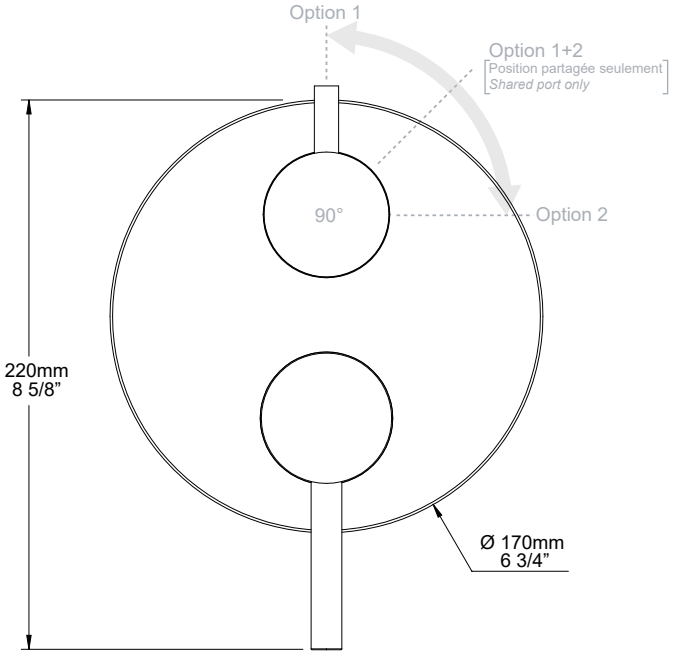

Fiche Technique / Spec Sheet

TET-0813-01-xx

COMPOSANTES - COMPONENTS

BARIL

Tête de douche ronde 8”

Caractéristiques

- Max : 7,6 l/min (2 gpm) - 80 psi** †
- Tête mince en acier inoxydable poli
- Jets faciles à nettoyer

Options d’économie d’eau :

†

TET-0813-01-xx-150 : 1.5 gpm / 5,7 L/min

TET-0813-01-xx-175 : 1.75 gpm / 6,6 L/min* ** †

Finis disponibles

CC : Chrome
KK : Noir mat
LL : Laiton satiné
MM : Or ambré
NN : Nickel brossé

FR

Certifications ***Standards***

ASME A112.18.1 / CSA B125.1

CEC * ** †

Round 8” shower head

Features

- *Max: 2 gpm (7,6 l/min) - 80 psi** †*
- *Polished stainless steel thin shower head*
- *Easy-to-clean nozzles*

Water saving options:

†

TET-0813-01-xx-150 : 1.5 gpm / 5,7 L/min

TET-0813-01-xx-175 : 1.75 gpm / 6,6 L/min ** †*

Available finishes

CC: Chrome
KK: Matte black
LL: Satin brass
MM: Warm gold
NN: Brushed nickel

EN

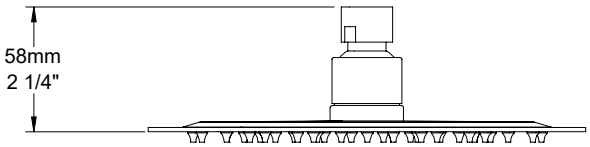

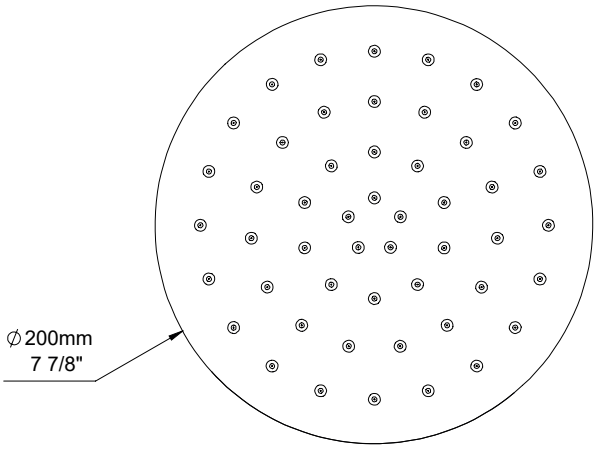

Fiche Technique / Spec Sheet

DGL-2175-53-xx

COMPOSANTES - COMPONENTS

BARIL

Certifications ***Standards***

ASME A112.18.1 / CSA B125.1

CEC *

WaterSense Meets EPA Criteria **

UPC C ®

Douche à glissière 3 jets

Caractéristiques

- Max : 7,6 l/min (2 gpm) - 80 psi**
- Douchette 3 jets
- Diamètre du mécanisme de 100 mm
- Mécanisme 3 jets : pluie, massage et mélange des deux
- Jets faciles à nettoyer
- Curseur en métal facile à déplacer au design breveté
- Crochet intégré au curseur
- Boyau flexible de 150 cm (59”) double agrafe, écrou tournant avec 2 clapets anti-retour
- Boyau en PVC fini KK ou en laiton pour les autres finis

Options d’économie d’eau :

DGL-2175-53-xx-150 : 1.5 gpm / 5,7 L/min
DGL-2175-53-xx-175 : 1.75 gpm / 6,6 L/min* **

Finis disponibles

CC : Chrome
KK : Noir mat
LL : Laiton satiné
MM : Or ambré
BB : Blanc
NN : Nickel brossé
YY : Nickel poli
VV : Cuivre satiné
TT : Bronze vénitien
KM : Noir titane
GG : Or

FR

3-spray sliding shower bar

Features

- *Max: 2 gpm (7,6 l/min)- 80 psi***
- *3-spray hand shower*
- *4” diameter mechanism*
- *3-spray mechanism: rain, massage and mix of the two*
- *Easy-to-clean nozzles*
- *Easy-to-move metal slider with patented design*
- *Built-in hook on the slider*
- *59” (150 cm) double interlock flexible hose, rotating nut with 2 non-return valves*
- *PVC hose in KK finish or brass for other finishes*

Water saving options:

DGL-2175-53-xx-150 : 1.5 gpm / 5,7 L/min
DGL-2175-53-xx-175 : 1.75 gpm / 6,6 L/min **

Available finishes

CC: Chrome
KK: Matte black
LL: Satin brass
MM: Warm gold
BB: White
NN: Brushed nickel
YY: Polished nickel
VV: Satin copper
TT: Venitian bronze
KM: Black titanium
GG: Gold

EN

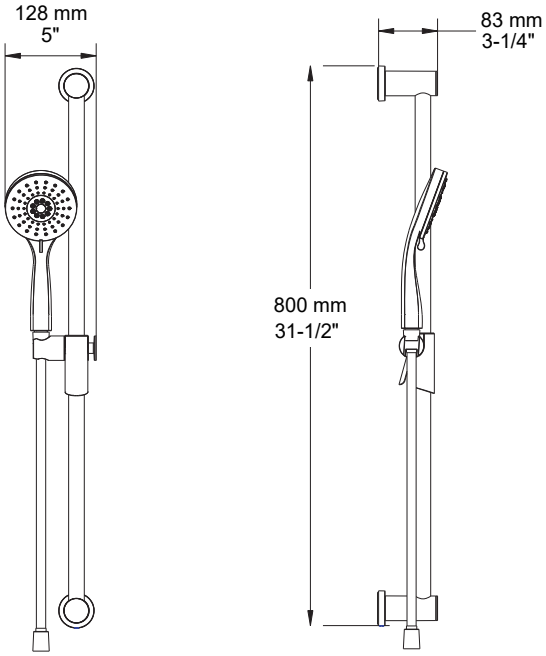

Fiche Technique / Spec Sheet

RAC-0618-02-xx

COMPOSANTES - COMPONENTS

BARIL

Bras de douche à montage au plafond de 6”

Caractéristiques

- Connexion 1/2” M NPT

Finis disponibles

CC : Chrome
KK : Noir mat
LL : Laiton satiné
MM : Or ambré
BB : Blanc
NN : Nickel brossé
YY : Nickel poli
VV : Cuivre satiné
TT : Bronze vénitien
KM : Noir titane
GG : Or

FR

Certifications ***Standards***

ASME A112.18.1 / CSA B125.1
CMR248 Approval

6” ceiling mounted shower arm

Features

- 1/2” M NPT connection

Available finishes

CC: Chrome
KK: Matte black
LL: Satin brass
MM: Warm gold
BB: White
NN: Brushed nickel
YY: Polished nickel
VV: Satin copper
TT: Venitian bronze
KM: Black titanium
GG: Gold

EN

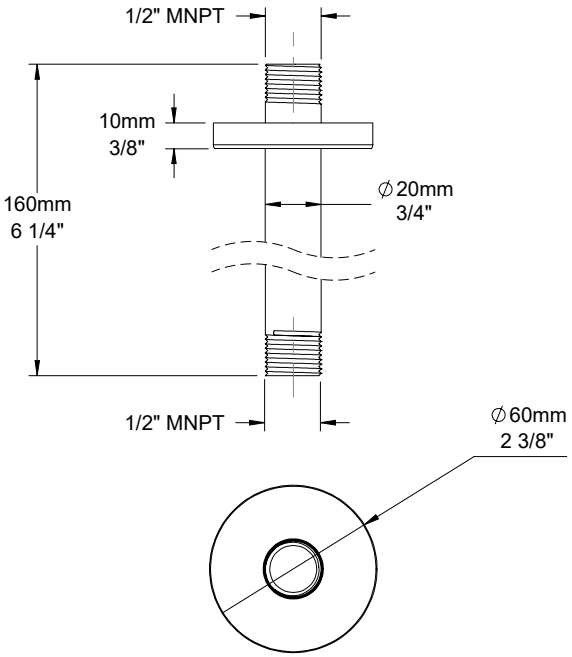

Fiche Technique / Spec Sheet

RAC-9001-26-xx

COMPOSANTES - COMPONENTS

BARIL

Certifications ***Standards***

ASME A112.18.1 / CSA B125.1

Coude de raccordement 1/2” F

Caractéristiques

- Connexion 1/2” femelle NPT
- Sortie d’eau G 1/2” mâle
- Ajustable en profondeur

Finis disponibles

CC : Chrome
KK : Noir mat
LL : Laiton satiné
MM : Or ambré
NN : Nickel brossé
YY : Nickel poli
VV : Cuivre satiné
TT : Bronze vénitien
GG : Or

FR

Wall-mounted upply elbow 1/2” F

Features

- *1/2” F NPT connection*
- *G 1/2” male water outlet*
- *Adjustable depth*

Available finishes

CC: Chrome
KK: Matte black
LL: Satin brass
MM: Warm gold
NN: Brushed nickel
YY: Polished nickel
VV: Satin copper
TT: Venitian bronze
GG: Gold
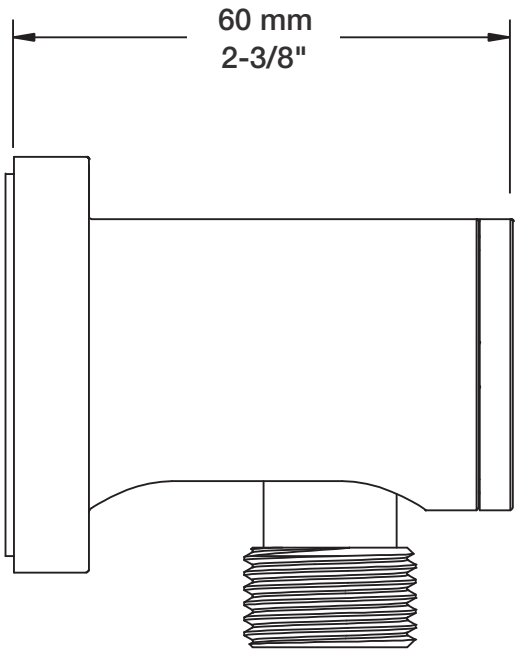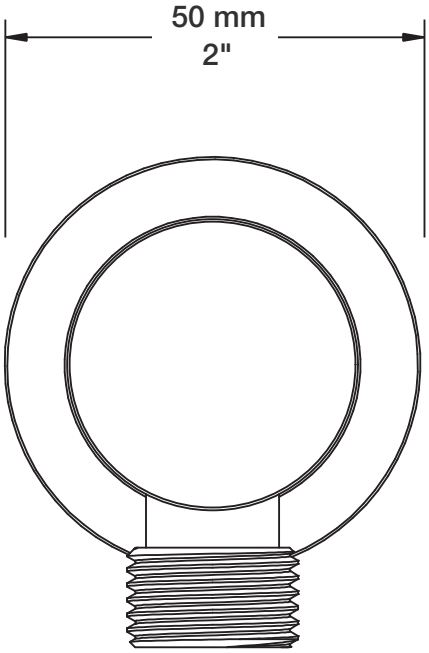
EN