Fiche Technique / Spec Sheet

TRO-4298-66-xx

ZIP B66

BARIL

Certifications ***Standards***

ASME A112.18.1 / CSA B125.1

CEC *

UPC C ®

Finition seule pour ensemble de douche thermostatique à pression équilibrée

Caractéristiques

- Ensemble avec 2 accessoires
- Max : 7,6 l/min (2 gpm) - 80 psi (par accessoire)
- Douchette 3 jets
- 2 accessoires peuvent fonctionner simultanément
- Commandez le brut séparément
- Brut de valve : RVA-9501-00-B ou RVA-9501-P0-B
- Option NS : 1 accessoire fonctionne à la fois, max : 6,6 l/min (1.75 gpm) - 80 psi
- Code NS : TRO-4298-66-xx-NS

Options d'économie d'eau :

Option NS : position non-partagées disponible*

Finis disponibles

CC : Chrome
KK : Noir mat
LL : Laiton satiné
MM : Or ambré
BB : Blanc
NN : Nickel brossé
YY : Nickel poli
VV : Cuivre satiné
TT : Bronze vénitien
GG : Or

Incluant

T66-9521-01-xx	Finition pour valve type TP avec dérivateur 2 voies
TET-0810-01-xx	Tête de douche ronde 8"
BRA-1612-66-xx	Bras de douche 16"
DSP-2566-19-xx	Douchette sur raccord mural

FR

Trim only for thermostatic pressure-balanced shower kit

Features

- *2 accessories kit*
- *Max: 2 gpm (7,6 l/min) - 80 psi (per accessory)*
- *3-spray hand shower*
- *2 accessories can work together*
- *Order the rough-in separately*
- *Rough-in valve: RVA-9501-00-B or RVA-9501-P0-B*
- *NS option: 1 accessory works at a time, max: 1.75 gpm (6,6 l/min) - 80 psi*
- *NS code: TRO-4298-66-xx-NS*

Water saving options:

*NS option: non-shared position available**

Available finishes

CC: Chrome
KK: Matte black
LL: Satin brass
MM: Warm gold
BB: White
NN: Brushed nickel
YY: Polished nickel
VV: Satin copper
TT: Venitian bronze
GG: Gold

Includes

T66-9521-01-xx	*Trim for type TP shower valve with 2-way diverter*
TET-0810-01-xx	*8" round shower head*
BRA-1612-66-xx	*16" shower arm*
DSP-2566-19-xx	*Hand shower on wall-mounted supply elbow*

EN

Fiche Technique / Spec Sheet

T66-9521-01-xx

ZIP B66

BARIL

Certifications ***Standards***

ASME A112.18.1 / CSA B125.1

CEC *

UPC C ®

Finition seule pour valve de douche thermostatique à pression équilibrée avec dérivateur 2 voies (position partagée)

Caractéristiques

- 1 sortie : 27 l/min (7.1 gpm) – 60 psi
- 2 sorties : 13,5 l/min (3.6 gpm) – 60 psi
- 2 accessoires peuvent fonctionner simultanément
- Plaque mince de laiton
- Cartouches incluses dans la finition
- Commandez le brut séparément
- Brut de valve : RVA-9501-00 ou RVA-9501-P0
- Finition avec position non-partagée (1 accessoire fonctionne à la fois) : T66-9521-01-xx-NS

Options d'économie d'eau :

Option NS : position non-partagées disponible*

Finis disponibles

CC : Chrome
KK : Noir mat
LL : Laiton satiné
MM : Or ambré
BB : Blanc
NN : Nickel brossé
YY : Nickel poli
VV : Cuivre satiné
TT : Bronze vénitien
KM : Noir titane
GG : Or

FR

Trim only for thermostatic pressure-balanced shower control valve with 2-way diverter

Features

- *1 outlet: 7.1 gpm (27 l/min) - 60 psi*
- *2 outlets: 3.6 gpm (13,5 l/min) - 60 psi*
- *2 accessories can work together*
- *Thin brass plate*
- *Cartridges supplied with the trim*
- *Order the rough-in separately*
- *Rough-in valve: RVA-9501-00 ou RVA-9501-P0*
- *Non-shared trim (1 accessory works at a time) : T66-9521-01-xx-NS*

Water saving options:

*NS option: non-shared position available**

Available finishes

CC: Chrome
KK: Matte black
LL: Satin brass
MM: Warm gold
BB: White
NN: Brushed nickel
YY: Polished nickel
VV: Satin copper
TT: Venitian bronze
KM: Black titanium
GG: Gold

EN

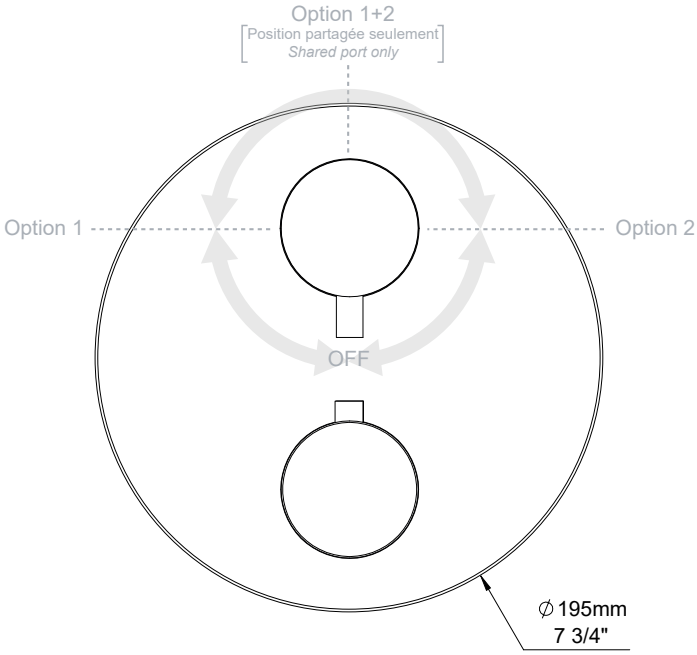

Fiche Technique / Spec Sheet

TET-0810-01-xx

COMPOSANTES - COMPONENTS

BARIL

Certifications ***Standards***

ASME A112.18.1 / CSA B125.1

CEC * WaterSense ** CALGreen †

UPC C ®

Tête de douche ronde 8”

Caractéristiques

- Max : 7,6 l/min (2 gpm) - 80 psi** †
- Tête en laiton
- Jets faciles à nettoyer

Options d’économie d’eau :

†

TET-0810-01-xx-150 : 1.5 gpm / 5,7 L/min

TET-0810-01-xx-175 : 1.75 gpm / 6,6 L/min* ** †

Finis disponibles

CC : Chrome
KK : Noir mat
LL : Laiton satiné
MM : Or ambré
BB : Blanc
NN : Nickel brossé
YY : Nickel poli
VV : Cuivre satiné
TT : Bronze vénitien
KM : Noir titane
GG : Or

FR

Round 8” shower head

Features

- *Max: 2 gpm (7,6 l/min) - 80 psi** †*
- *Brass shower head*
- *Easy-to-clean nozzles*

Water saving options:

†

TET-0810-01-xx-150 : 1.5 gpm / 5,7 L/min

TET-0810-01-xx-175 : 1.75 gpm / 6,6 L/min ** †*

Available finishes

CC: Chrome
KK: Matte black
LL: Satin brass
MM: Warm gold
BB: White
NN: Brushed nickel
YY: Polished nickel
VV: Satin copper
TT: Venitian bronze
KM: Black titanium
GG: Gold

EN

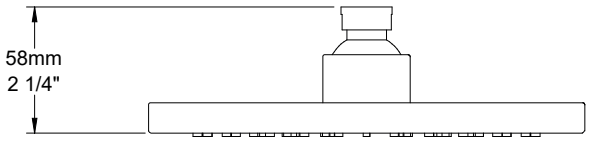

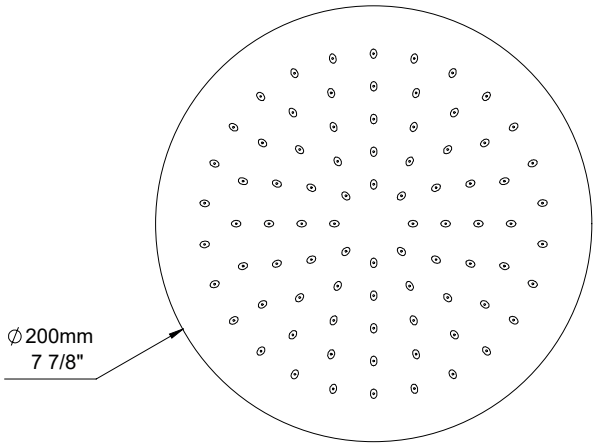

Fiche Technique / Spec Sheet

BRA-1612-66-xx

COMPOSANTES - COMPONENTS

BARIL

Bras de douche mural de 16”

Caractéristiques

- Connexion 1/2” M NPT

Finis disponibles

CC : Chrome
KK : Noir mat
LL : Laiton satiné
MM : Or ambré
BB : Blanc
NN : Nickel brossé
YY : Nickel poli
VV : Cuivre satiné
TT : Bronze vénitien
KM : Noir titane
GG : Or

FR

Certifications ***Standards***

ASME A112.18.1 / CSA B125.1
CMR248 Approval

16” wall-mounted shower arm

Features

- 1/2” M NPT connection

Available finishes

CC: Chrome
KK: Matte black
LL: Satin brass
MM: Warm gold
BB: White
NN: Brushed nickel
YY: Polished nickel
VV: Satin copper
TT: Venitian bronze
KM: Black titanium
GG: Gold

EN

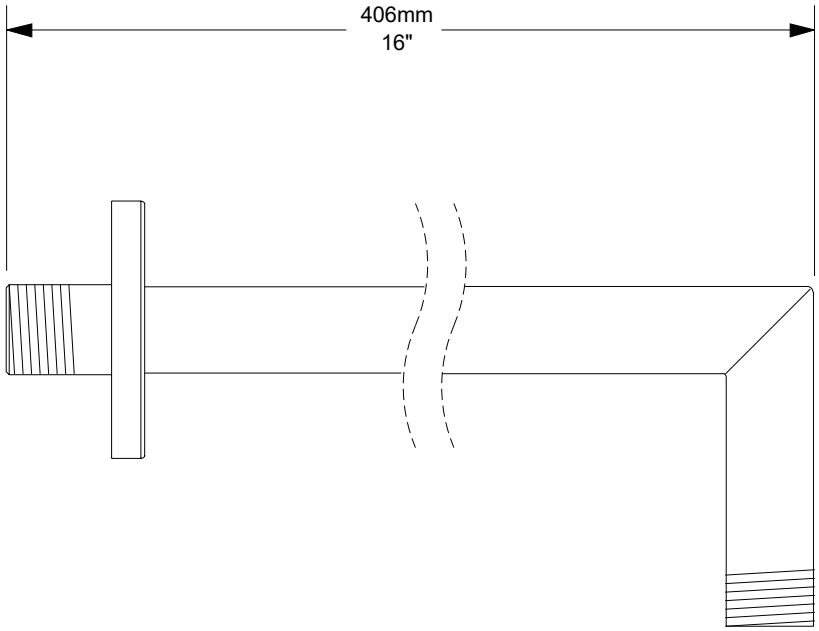

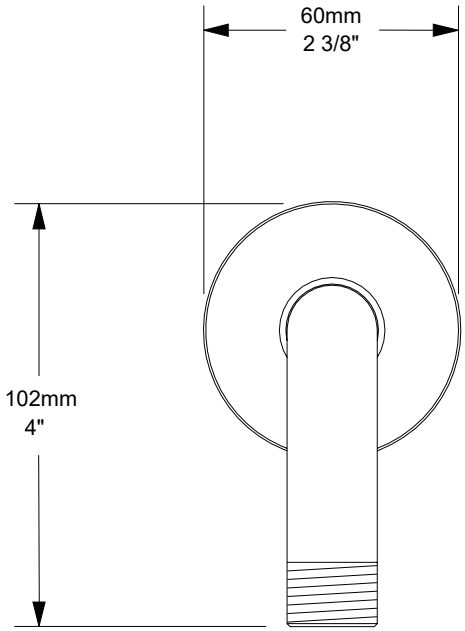

Fiche Technique / Spec Sheet

DSP-2566-19-xx

COMPOSANTES - COMPONENTS

BARIL

Certifications ***Standards***

ASME A112.18.1 / CSA B125.1

CEC *

WaterSense Meets EPA Criteria **

UPC C ®

Douchette 3 jets sur raccord mural

Caractéristiques

- Douchette :
- Max : 7,6 l/min (2 gpm) - 80 psi**
- Diamètre du mécanisme : 100 mm
- Mécanisme 3 jets : pluie, massage et mélange des deux
- Jets faciles à nettoyer
- Coude de raccordement mural :
- Connexion 1/2” F
- Coude en laiton
- Boyau :
- Écrou conique 1/2” femelle
- Boyau flexible de 59” (150 cm) double agrafe, écrou tournant avec 2 clapets anti-retour
- Boyau en PVC fini KK ou en laiton pour les autres finis

Options d’économie d’eau :

DSP-2566-19-xx-150 : 1.5 gpm / 5,7 L/min
DSP-2566-19-xx-175 : 1.75 gpm / 6,6 L/min* **

Finis disponibles

CC : Chrome
KK : Noir mat
LL : Laiton satiné
MM : Or ambré
BB : Blanc
NN : Nickel brossé
YY : Nickel poli
VV : Cuivre satiné
TT : Bronze vénitien
GG : Or

FR

3-spray hand shower on wall-mounted supply elbow

Features

- *Hand shower:*
- *Max : 2 gpm (7,6 l/min) - 80 psi***
- *4” diameter mechanism*
- *3-spray mechanism: rain, massage and mix of the two*
- *Easy-to-clean nozzles*
- *Wall-mounted supply elbow:*
- *1/2” F connection*
- *Brass elbow*
- *Hose:*
- *Conical nut 1/2” female*
- *59” (150 cm) double interlock flexible hose, rotating nut with 2 non-return valves*
- *PVC hose in KK finish or brass for other finishes*

Water saving options:

DSP-2566-19-xx-150 : 1.5 gpm / 5,7 L/min
DSP-2566-19-xx-175 : 1.75 gpm / 6,6 L/min **

Available finishes

CC: Chrome
KK: Matte black
LL: Satin brass
MM: Warm gold
BB: White
NN: Brushed nickel
YY: Polished nickel
VV: Satin copper
TT: Venitian bronze
GG: Gold
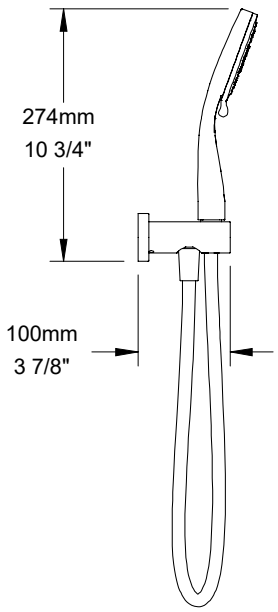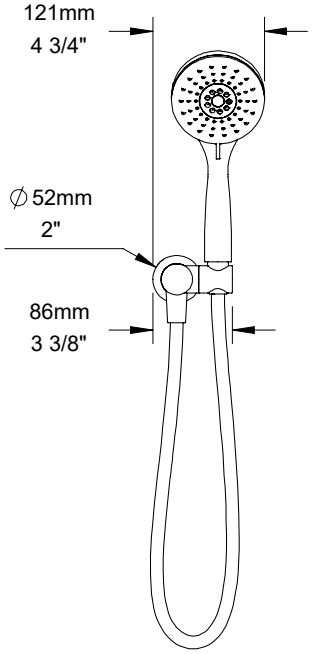
EN