Fiche Technique / Spec Sheet

TRO-3950-46-xx

PROFILE B46

BARIL

Certifications ***Standards***

ASME A112.18.1 / CSA B125.1

Finition seule pour ensemble de douche thermostatique

Caractéristiques

- Ensemble avec 3 accessoires
- Max : 7,6 l/min (2 gpm) - 80 psi (accessoires)
- 22,8 l/min (6 gpm) pour 3 jets de corps
- Douchette 3 jets
- Boyau de 150 cm en PVC finis CC et KK ou en laiton pour les autres finis
- 3 accessoires peuvent fonctionner simultanément
- Les bruts et la finition peuvent être commandés séparément
- Commandez le brut séparément
- Bruts de valve : RVA 3404-00-B (1x) et RVA-2719-34-B (3x)

Finis disponibles

CC : Chrome
KK : Noir mat
LL : Laiton satiné
MM : Or ambré
BB : Blanc
NN : Nickel brossé
YY : Nickel poli
VV : Cuivre satiné
TT : Bronze vénitien
GG : Or

Incluant

T46-9404-00-xx	Finition pour valve type T 3/4"
T46-9649-00-xx	Finition pour valve d'arrêt 3/4" (3)
TET-1010-01-xx	Tête de douche ronde 8"
BRA-1612-66-xx	Bras de douche 16"
DGL-3080-73-xx	Douche à glissière 3 jets
RAC-9001-16-xx	Coude de raccordement
BOD-5007-01-xx	Jet de corps latéral rond encastré (3)

FR

Trim only for thermostatic shower kit

Features

- *3 accessories kit*
- *Max: 2 gpm (7,6 l/min) - 80 psi (per accessory)*
- *6 gpm (22,8 l/min) for 3 body jets*
- *3-spray hand shower*
- *59" PVC hose in CC and KK finishes or brass for other finishes*
- *3 accessories can work together*
- *The rough-ins and the trim can be ordered separately*
- *Order the rough-in separately*
- *Rough-ins valves: RVA-3404-00-B(1x) and RVA-2719-34-B(3x)*

Available finishes

CC: Chrome
KK: Matte black
LL: Satin brass
MM: Warm gold
BB: White
NN: Brushed nickel
YY: Polished nickel
VV: Satin copper
TT: Venitian bronze
GG: Gold

Includes

T46-9404-00-xx	*Trim for 3/4" thermostatic valve*
T46-9649-00-xx	*Complete 3/4" shut-off valve (3)*
TET-1010-01-xx	*8" round shower head*
BRA-1612-66-xx	*16" shower arm*
DGL-3080-73-xx	*3-spray sliding shower bar*
RAC-9001-16-xx	*Wall-mount supply elbow*
BOD-5007-01-xx	*Round built-in lateral body jet (3)*

EN

Fiche Technique / Spec Sheet

T46-9404-00-xx

PROFILE B46

BARIL

Finition seule pour valve thermostatique 3/4”

Caractéristiques

- 60 l/min (16 gpm) - 60 psi
- Nécessite des valves d’arrêt ou un dérivateur séparés
- Peut facilement fournir 3 accessoires lorsque jumelé au brut RVA-3453-00-B
- Plaque mince de laiton
- Commandez le Brut de valve séparément
- Brut de valve : RVA-3404-00-B

Finis disponibles

CC : Chrome
KK : Noir mat
LL : Laiton satiné
MM : Or ambré
BB : Blanc
NN : Nickel brossé
YY : Nickel poli
VV : Cuivre satiné
TT : Bronze vénitien
GG : Or

FR

Certifications ***Standards***

ASME A112.18.1 / CSA B125.1

ADA

UPC C ®

Trim only for 3/4” thermostatic valve

Features

- *16 gpm (60 l/min) - 60 psi*
- *Separate volume control or diverter valve required*
- *Can easily supply 3 accessories when combined with RVA-9404-00-B*
- *Thin brass plate*
- *Order the Rough-in valve separately*
- *Rough-in valve: RVA-3404-00-B*

Available finishes

CC: Chrome
KK: Matte black
LL: Satin brass
MM: Warm gold
BB: White
NN: Brushed nickel
YY: Polished nickel
VV: Satin copper
TT: Venitian bronze
GG: Gold

EN

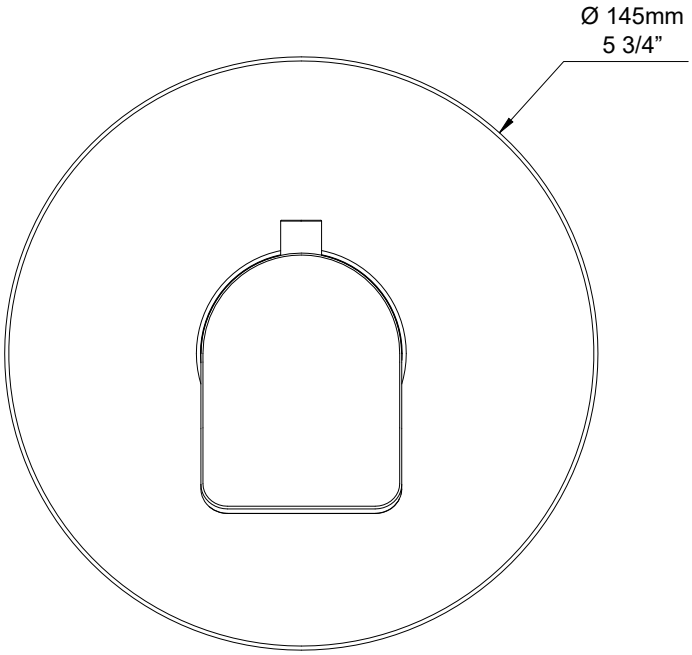

Fiche Technique / Spec Sheet

T46-9649-00-xx

PROFILE B46

BARIL

Certifications ***Standards***

ASME A112.18.1 / CSA B125.1

Finition seule pour dérivateur 2 ou 3 voies avec arrêt ou pour valve d'arrêt 3/4"

Caractéristiques

- Cartouche ultra-longue pour ajustement maximal pouvant être coupée à la longueur requise incluse dans le brut de valve
- Commandez l'UN des bruts de valve séparément
- Bruts de valve : RVA-9562-00-B, RVA-9563-00-B ou RVA-2719-34-B
- Bruts de valve avec position non-partagée (NS) : RVA-9562-00-NS-B, RVA-9563-00-NS-B

Finis disponibles

CC : Chrome
KK : Noir mat
LL : Laiton satiné
MM : Or ambré
BB : Blanc
NN : Nickel brossé
YY : Nickel poli
VV : Cuivre satiné
TT : Bronze vénitien
GG : Or

FR

Trim only for 2 or 3-port diverter with stop or 3/4" stop valve

Features

- *Extra long cartridge for maximum adjustment, that can be cut to required length, included in the rough-in valve*
- *Order ONE of the rough-in separately*
- *Rough-in valves: RVA-9562-00-B, RVA-9563-00-B ou RVA-2719-34-B*
- *Rough-in valves with non-shared position (NS) : RVA-9562-00-NS-B, RVA-9563-00-NS-B*

Available finishes

CC: Chrome
KK: Matte black
LL: Satin brass
MM: Warm gold
BB: White
NN: Brushed nickel
YY: Polished nickel
VV: Satin copper
TT: Venitian bronze
GG: Gold

EN

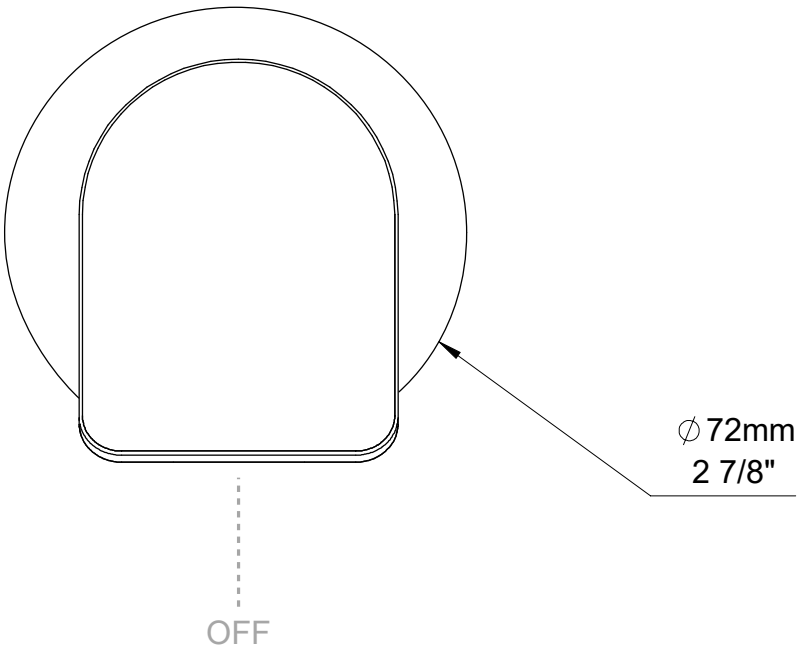

Fiche Technique / Spec Sheet

TET-1010-01-xx

COMPOSANTES - COMPONENTS

BARIL

Tête de douche ronde 10”

Caractéristiques

- Max : 7,6 l/min (2 gpm) - 80 psi**
- Tête en laiton
- Jets faciles à nettoyer

Options d’économie d’eau :

TET-1010-01-xx-150 : 1.5 gpm / 5,7 L/min
TET-1010-01-xx-175 : 1.75 gpm / 6,6 L/min* **

Finis disponibles

CC : Chrome
KK : Noir mat
LL : Laiton satiné
MM : Or ambré
BB : Blanc
NN : Nickel brossé
YY : Nickel poli
VV : Cuivre satiné
TT : Bronze vénitien
GG : Or

FR

Certifications ***Standards***

ASME A112.18.1 / CSA B125.1

CEC *

WaterSense ** Meets EPA Criteria

UPC C ®

Round 10” shower head

Features

- *Max: 2 gpm (7,6 l/min) - 80 psi***
- *Brass shower head*
- *Easy-to-clean nozzles*

Water saving options:

TET-1010-01-xx-150 : 1.5 gpm / 5,7 L/min
TET-1010-01-xx-175 : 1.75 gpm / 6,6 L/min **

Available finishes

CC: Chrome
KK: Matte black
LL: Satin brass
MM: Warm gold
BB: White
NN: Brushed nickel
YY: Polished nickel
VV: Satin copper
TT: Venitian bronze
GG: Gold

EN

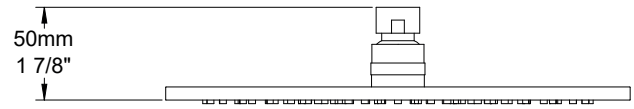

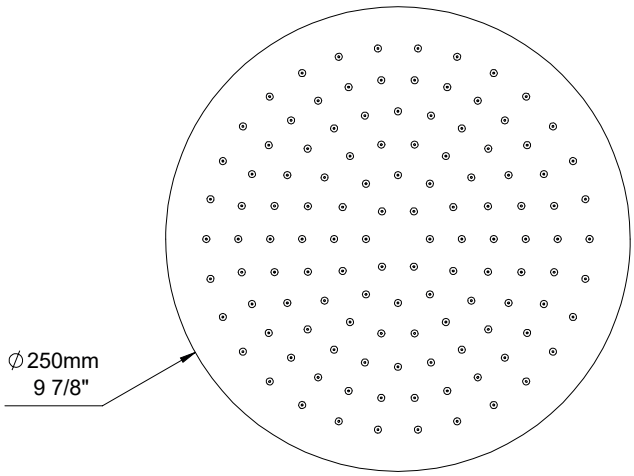

Fiche Technique / Spec Sheet

BRA-1612-66-xx

COMPOSANTES - COMPONENTS

BARIL

Bras de douche mural de 16”

Caractéristiques

- Connexion 1/2” M NPT

Finis disponibles

CC : Chrome
KK : Noir mat
LL : Laiton satiné
MM : Or ambré
BB : Blanc
NN : Nickel brossé
YY : Nickel poli
VV : Cuivre satiné
TT : Bronze vénitien
KM : Noir titane
GG : Or

FR

Certifications ***Standards***

ASME A112.18.1 / CSA B125.1
CMR248 Approval

16” wall-mounted shower arm

Features

- 1/2” M NPT connection

Available finishes

CC: Chrome
KK: Matte black
LL: Satin brass
MM: Warm gold
BB: White
NN: Brushed nickel
YY: Polished nickel
VV: Satin copper
TT: Venitian bronze
KM: Black titanium
GG: Gold

EN

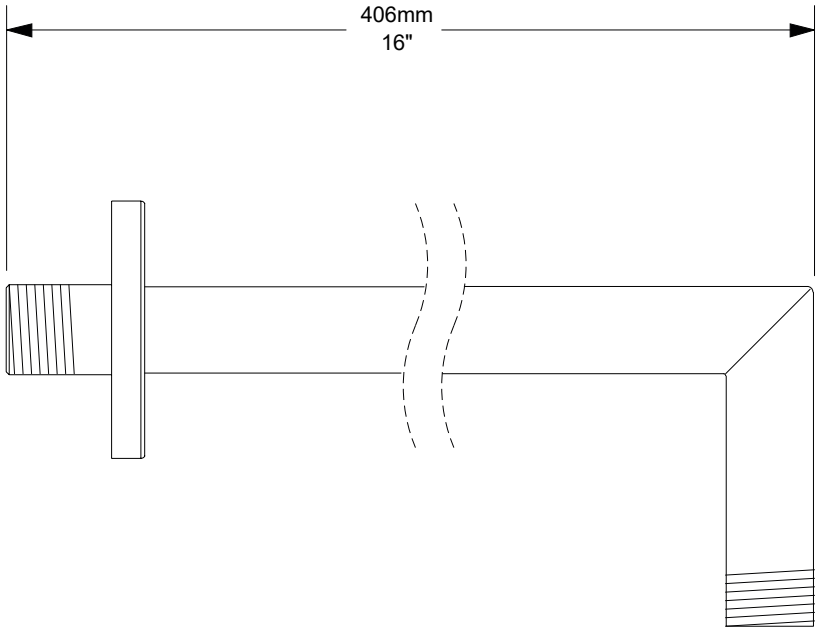

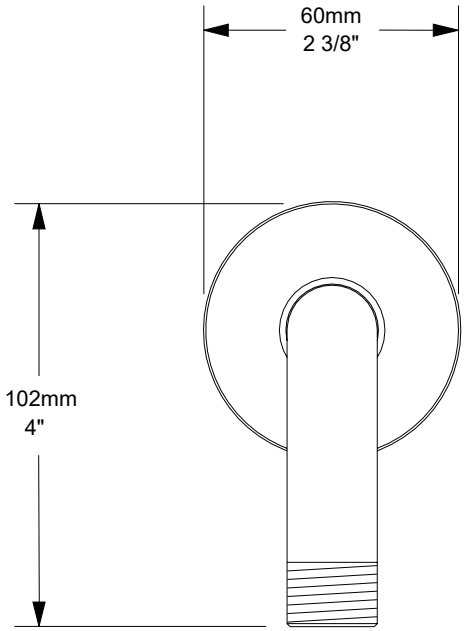

Fiche Technique / Spec Sheet

DGL-3080-73-xx

COMPOSANTES - COMPONENTS

BARIL

Certifications ***Standards***

ASME A112.18.1 / CSA B125.1

CEC *

WaterSense Meets EPA Criteria **

UPC C ®

Douche à glissière 3 jets

Caractéristiques

- Max : 7,6 l/min (2 gpm) - 80 psi**
- Douchette 3 jets à bouton poussoir
- Diamètre du mécanisme de 120 mm
- Mécanisme 3 jets : pluie, brume et mélange des deux
- Jets faciles à nettoyer
- Curseur en métal facile à déplacer au design breveté
- Crochet intégré au curseur
- Boyau flexible de 150 cm (59”), écrou tournant avec 2 clapets anti-retour
- Boyau en PVC finis CC et KK ou en laiton pour les autres finis

Options d’économie d’eau :

DGL-3080-73-xx-150 : 1.5 gpm / 5,7 L/min
DGL-3080-73-xx-175 : 1.75 gpm / 6,6 L/min* **

Finis disponibles

CC : Chrome
KK : Noir mat
LL : Laiton satiné
MM : Or ambré
BB : Blanc
NN : Nickel brossé
YY : Nickel poli
VV : Cuivre satiné
TT : Bronze vénitien
GG : Or

FR

3-spray sliding shower bar

Features

- *Max: 2 gpm (7,6 l/min)- 80 psi***
- *3-spray push-button hand shower*
- *4-3/4” diameter mechanism*
- *3-spray mechanism: rain, mist and mix of the two*
- *Easy-to-clean nozzles*
- *Easy-to-move metal slider with patented design*
- *Built-in hook on the slider*
- *59” (150 cm) flexible hose, rotating nut with 2 nonreturn valves*
- *PVC hose in CC and KK finishes or brass for other finishes*

Water saving options:

DGL-3080-73-xx-150 : 1.5 gpm / 5,7 L/min
DGL-3080-73-xx-175 : 1.75 gpm / 6,6 L/min **

Available finishes

CC: Chrome
KK: Matte black
LL: Satin brass
MM: Warm gold
BB: White
NN: Brushed nickel
YY: Polished nickel
VV: Satin copper
TT: Venitian bronze
GG: Gold

EN

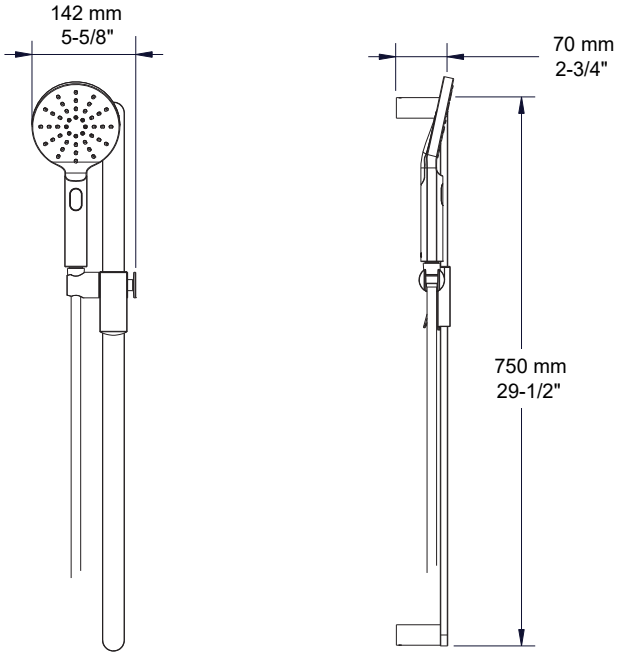

Fiche Technique / Spec Sheet

RAC-9001-16-xx

COMPOSANTES - COMPONENTS

BARIL

Coude de raccordement

Caractéristiques

- Coude en laiton
- Connexion 1/2” femelle NPT
- Sortie d’eau G 1/2” mâle
- Ajustable en profondeur

Finis disponibles

CC : Chrome
KK : Noir mat
LL : Laiton satiné
MM : Or ambré
BB : Blanc
NN : Nickel brossé
YY : Nickel poli
VV : Cuivre satiné
TT : Bronze vénitien
KM : Noir titane
II : Mist
GG : Or

FR

Certifications ***Standards***

ASME A112.18.1 / CSA B125.1
CMR248 Approval

Wall-mounted supply elbow

Features

- *Brass elbow*
- *1/2” F NPT connection*
- *G 1/2” male water outlet*
- *Adjustable depth*

Available finishes

CC: Chrome
KK: Matte black
LL: Satin brass
MM: Warm gold
BB: White
NN: Brushed nickel
YY: Polished nickel
VV: Satin copper
TT: Venitian bronze
KM: Black titanium
II: Mist
GG: Gold

EN

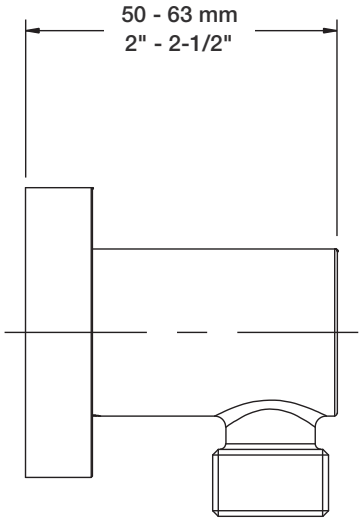

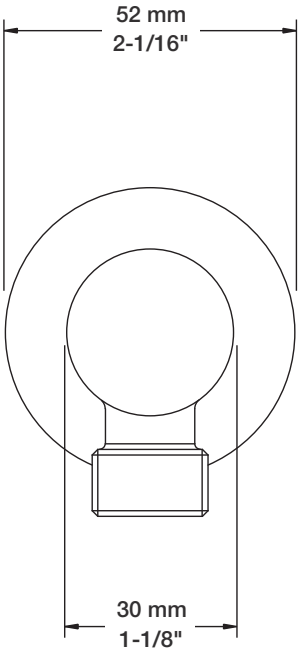

Fiche Technique / Spec Sheet

BOD-5007-01-xx

COMPOSANTES - COMPONENTS

BARIL

Certifications ***Standards***

ASME A112.18.1 / CSA B125.1

CMR248 Approval

Jet de corps latéral rond encastré

Caractéristiques

- 7,6 l/min (2 gpm) - 80 psi
- Jet de corps orientable
- Jets faciles à nettoyer
- Jet pluie

Options d'économie d'eau :

BOD-5007-01-xx-150 : 1.5 gpm / 5,7 L/min
BOD-5007-01-xx-175 : 1.75 gpm / 6,6 L/min

Finis disponibles

CC : Chrome
KK : Noir mat
LL : Laiton satiné
MM : Or ambré
BB : Blanc
NN : Nickel brossé
YY : Nickel poli
VV : Cuivre satiné
TT : Bronze vénitien
GG : Or

FR

Round built-in lateral body jet

Features

- *2 gpm (7,6 l/min) - 80 psi*
- *Swivel body jet*
- *Easy-to-clean nozzles*
- *Rain spray pattern*

Water saving options:

BOD-5007-01-xx-150 : 1.5 gpm / 5,7 L/min
BOD-5007-01-xx-175 : 1.75 gpm / 6,6 L/min

Available finishes

CC: Chrome
KK: Matte black
LL: Satin brass
MM: Warm gold
BB: White
NN: Brushed nickel
YY: Polished nickel
VV: Satin copper
TT: Venitian bronze
GG: Gold
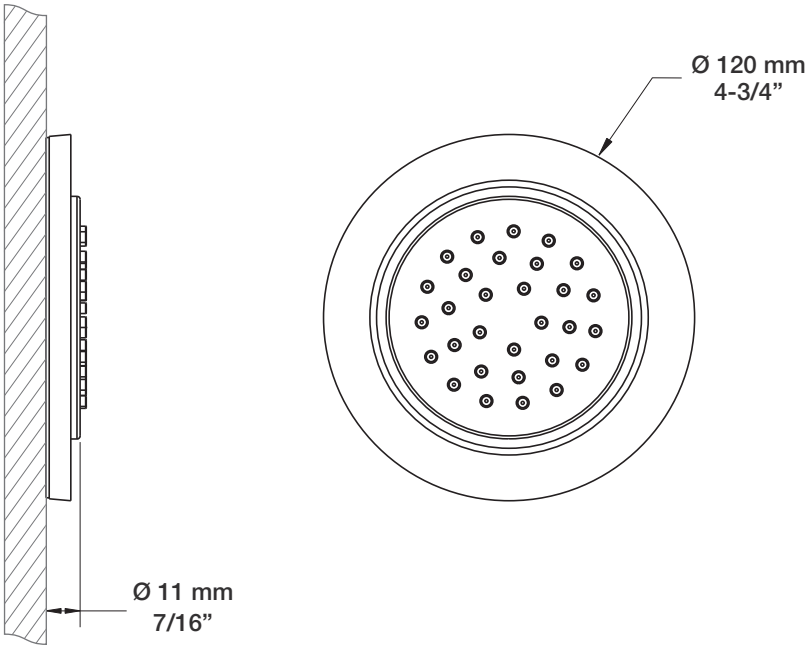
EN