Fiche Technique / Spec Sheet

# TRO-2816-66-xx

**ZIP B66**

BARIL

**Certifications** ***Standards***

ASME A112.18.1 / CSA B125.1

CEC *

UPC C ®

## Finition seule pour ensemble de douche à pression équilibrée

**Caractéristiques**

- Ensemble avec 2 accessoires
- Max : 7,6 l/min (2 gpm) - 80 psi (par accessoire)
- Douchette 3 jets
- 2 accessoires peuvent fonctionner simultanément
- Commandez le brut séparément
- Brut de valve : RVA-9181-00-B ou RVA-9181-P0-B
- Option NS : 1 accessoire fonctionne à la fois, max : 6,6 l/min (1.75 gpm) - 80 psi
- Code NS : TRO-2816-66-xx-NS
- Brut de valve NS : RVA-9181-00-NS-B ou RVA-9181-P0-NS-B

**Options d'économie d'eau :**

Option NS : position non-partagées disponible*

**Finis disponibles**

CC : Chrome
KK : Noir mat

**Incluant**

| | |
|---|---|
| T66-9181-00-xx | Finition pour valve type P avec dérivateur 2 voies |
| TET-1013-01-xx | Tête de douche ronde 10" |
| BRA-1812-02-xx | Bras de douche 18" |
| DGL-2175-52-xx | Douche à glissière avec coude de raccordement intégré |

FR

## *Trim only for pressure-balanced shower kit*

***Features***

- *2 accessories kit*
- *Max: 2 gpm (7,6 l/min) - 80 psi (per accessory)*
- *3-spray hand shower*
- *2 accessories can work together*
- *Order the rough separately*
- *Rough-in valve : RVA-9181-00-B ou RVA-9181-P0-B*
- *NS option: 1 accessory works at a time, max: 1.75 gpm (6,6 l/min) - 80 psi*
- *NS code: TRO-2816-66-xx-NS*
- *NS rough-in valve: RVA-9181-00-NS-B or RVA-9181-P0-NS-B*

***Water saving options:***

*NS option: non-shared position available**

***Available finishes***

*CC: Chrome*
*KK: Matte black*

***Includes***

| | |
|---|---|
| *T66-9181-00-xx* | *Trim for type P valve with 2-way diverter* |
| *TET-1013-01-xx* | *10" round shower head* |
| *BRA-1812-02-xx* | *18" shower arm* |
| *DGL-2175-52-xx* | *Sliding shower bar with built-in supply elbow* |

EN

Fiche Technique / Spec Sheet

# T66-9181-00-xx

**ZIP B66**

BARIL

**Certifications** ***Standards***

ASME A112.18.1 / CSA B125.1

CMR248 Approval

## Finition seule pour valve de douche à pression équilibrée avec dérivateur 2 voies

**Caractéristiques**

- 1 sortie : 19 l/min (5 gpm) - 60 psi
- 2 sorties : 10 l/min (2.6 gpm) - 60 psi
- Finition pour valve a contrôle de débit
- Plaque mince de laiton
- Commandez le brut séparément
- Brut avec position partagée (2 accessoires peuvent fonctionner simultanément) : RVA-9181-00-B ou RVA-9181-P0-B
- Brut avec position non-partagée (1 accessoire fonctionne à la fois) : RVA-9181-00-NS-B ou RVA-9181-P0-NS-B

**Options d'économie d'eau :**

Option NS : positions non-partagées disponibles

**Finis disponibles**

CC : Chrome
KK : Noir mat
LL : Laiton satiné
MM : Or ambré
BB : Blanc
NN : Nickel brossé
YY : Nickel poli
VV : Cuivre satiné
TT : Bronze vénitien
KM : Noir titane
GG : Or

FR

## *Trim only for pressure-balanced shower control valve with 2-way diverter*

***Features***

- *1 outlet: 5 gpm (19 l/min) - 60 psi*
- *2 outlets: 2.6 gpm (10 l/min) - 60 psi*
- *Trim for volume control valve*
- *Thin brass plate*
- *Order the rough-in separately*
- *Shared port rough-in (2 accessories can work together) : RVA-9181-00-B or RVA-9181-P0-B*
- *Non-shared port rough-in (1 accessory works at a time): RVA-9181-00-NS-B or RVA-9181-P0-NS-B*

***Water saving options:***

*NS option: non-shared positions available*

***Available finishes***

*CC: Chrome*
*KK: Matte black*
*LL: Satin brass*
*MM: Warm gold*
*BB: White*
*NN: Brushed nickel*
*YY: Polished nickel*
*VV: Satin copper*
*TT: Venitian bronze*
*KM: Black titanium*
*GG: Gold*

EN

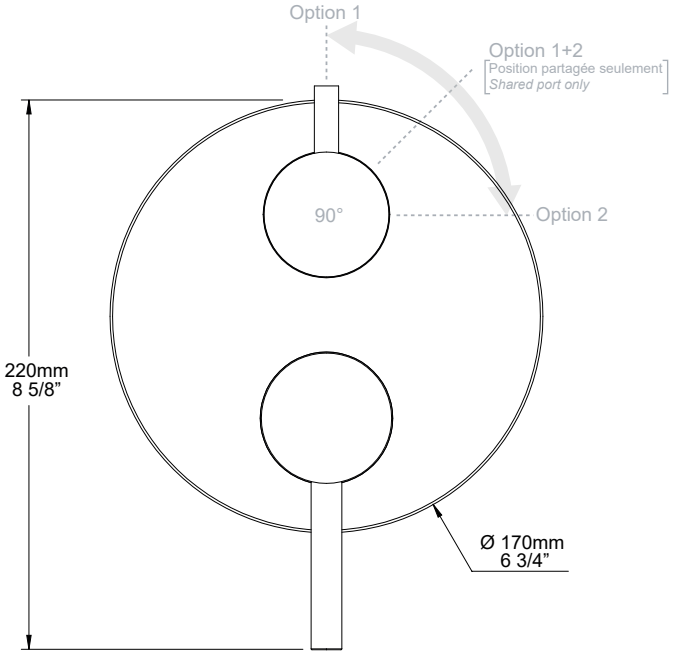

Fiche Technique / Spec Sheet

# TET-1013-01-xx

**COMPOSANTES - COMPONENTS**

BARIL

## Tête de douche ronde 10”

**Caractéristiques**

- Max : 7,6 l/min (2 gpm) - 80 psi
- Tête mince en acier inoxydable poli
- Jets faciles à nettoyer

**Options d’économie d’eau :**

TET-1013-01-xx-150 : 1.5 gpm / 5,7 L/min
TET-1013-01-xx-175 : 1.75 gpm / 6,6 L/min* **

**Finis disponibles**

CC : Chrome
KK : Noir mat
LL : Laiton satiné
MM : Or ambré
NN : Nickel brossé

FR

**Certifications** ***Standards***

ASME A112.18.1 / CSA B125.1

CEC *

WaterSense Meets EPA Criteria **

UPC C ®

## *Round 10” shower head*

***Features***

- *Max: 2 gpm (7,6 l/min) - 80 psi*
- *Polished stainless steel thin shower head*
- *Easy-to-clean nozzles*

***Water saving options:***

*TET-1013-01-xx-150 : 1.5 gpm / 5,7 L/min*
*TET-1013-01-xx-175 : 1.75 gpm / 6,6 L/min* **

***Available finishes***

*CC: Chrome*
*KK: Matte black*
*LL: Satin brass*
*MM: Warm gold*
*NN: Brushed nickel*

EN

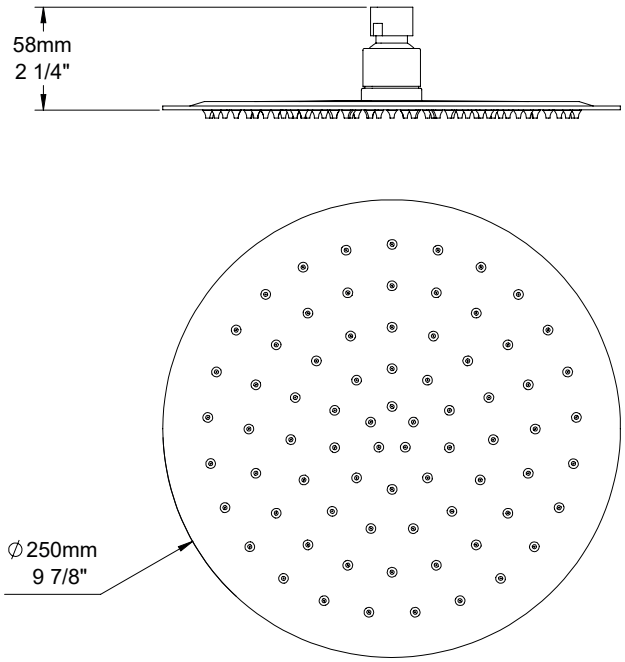

Fiche Technique / Spec Sheet

# BRA-1812-02-xx

**COMPOSANTES - COMPONENTS**

BARIL

## Bras de douche mural de 18”

**Caractéristiques**

- Connexion 1/2” M NPT

**Finis disponibles**

CC : Chrome
KK : Noir mat
LL : Laiton satiné
MM : Or ambré
BB : Blanc
NN : Nickel brossé
YY : Nickel poli
VV : Cuivre satiné
TT : Bronze vénitien
GG : Or

FR

**Certifications** ***Standards***

ASME A112.18.1 / CSA B125.1
CMR248 Approval

## *18” wall-mounted shower arm*

***Features***

*- 1/2” M NPT connection*

***Available finishes***

*CC: Chrome*
*KK: Matte black*
*LL: Satin brass*
*MM: Warm gold*
*BB: White*
*NN: Brushed nickel*
*YY: Polished nickel*
*VV: Satin copper*
*TT: Venitian bronze*
*GG: Gold*

EN

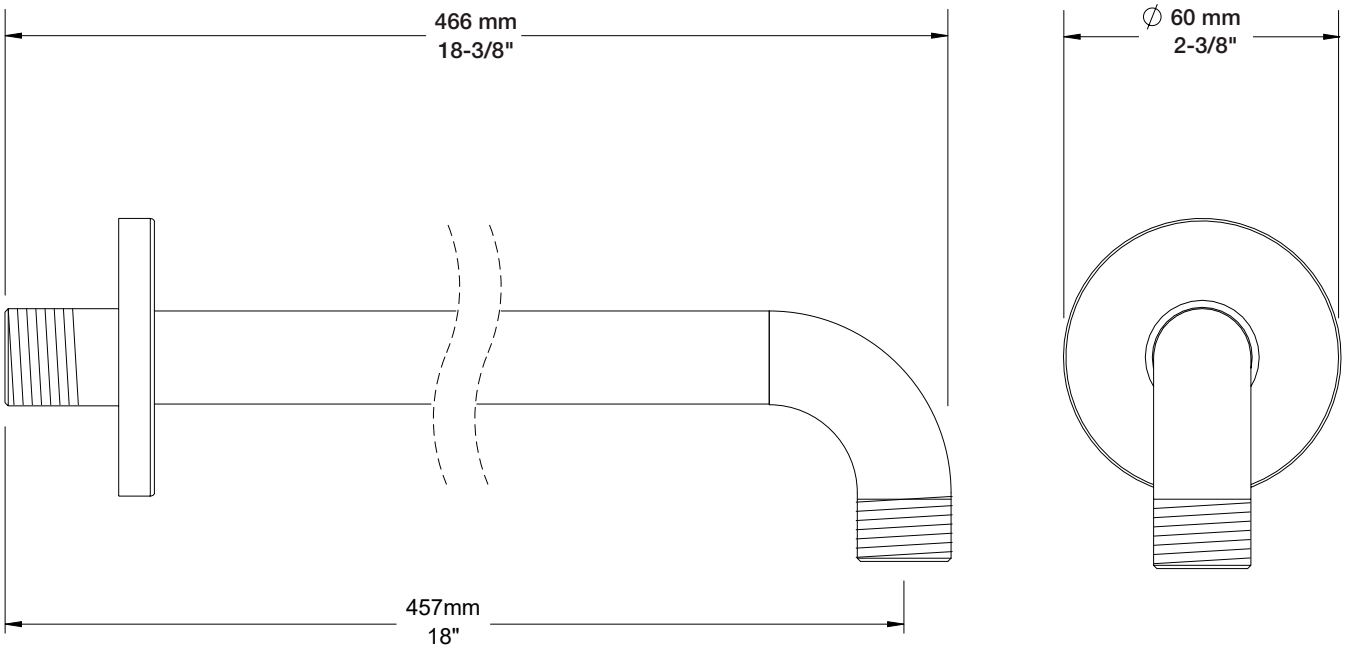

Fiche Technique / Spec Sheet

# DGL-2175-52-xx

**COMPOSANTES - COMPONENTS**

BARIL

**Certifications** ***Standards***

ASME A112.18.1 / CSA B125.1

CEC *

WaterSense ** Meets EPA Criteria

UPC C ®

## Douche à glissière avec coude de raccordement intégré

**Caractéristiques**

- Max : 7,6 l/min (2 gpm) - 80 psi**
- Douchette 3 jets
- Diamètre du mécanisme de 100 mm
- Mécanisme 3 jets : pluie, massage et mélange des deux
- Jets faciles à nettoyer
- Curseur en métal facile à déplacer au design breveté
- Crochet intégré au curseur
- Coude de raccordement intégré (connexion 1/2" F)
- Boyau flexible de 150 cm (59") double agrafe, écrou tournant avec 2 clapets anti-retour
- Boyau en PVC fini KK ou en laiton pour les autres finis

**Options d'économie d'eau :**

DGL-2175-52-xx-150 : 1.5 gpm / 5,7 L/min
DGL-2175-52-xx-175 : 1.75 gpm / 6,6 L/min* **

**Finis disponibles**

CC : Chrome
KK : Noir mat
LL : Laiton satiné
MM : Or ambré
BB : Blanc
NN : Nickel brossé
YY : Nickel poli
VV : Cuivre satiné
TT : Bronze vénitien
GG : Or

FR

## *3-spray sliding shower bar with built-in supply elbow*

***Features***

- *Max: 2 gpm (7,6 l/min)- 80 psi***
- *3-spray hand shower*
- *4" diameter mechanism*
- *3-spray mechanism: rain, massage and mix of the two*
- *Easy-to-clean nozzles*
- *Easy-to-move metal slider with patented design*
- *Built-in hook on the slider*
- *Built-in wall supply elbow (1/2" F connection)*
- *59" (150 cm) double interlock flexible hose, rotating nut with 2 non-return valves*
- *PVC hose in KK finish or brass for other finishes*

***Water saving options:***

*DGL-2175-52-xx-150 : 1.5 gpm / 5,7 L/min*
*DGL-2175-52-xx-175 : 1.75 gpm / 6,6 L/min* **

***Available finishes***

*CC: Chrome*
*KK: Matte black*
*LL: Satin brass*
*MM: Warm gold*
*BB: White*
*NN: Brushed nickel*
*YY: Polished nickel*
*VV: Satin copper*
*TT: Venitian bronze*
*GG: Gold*
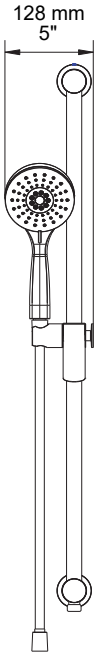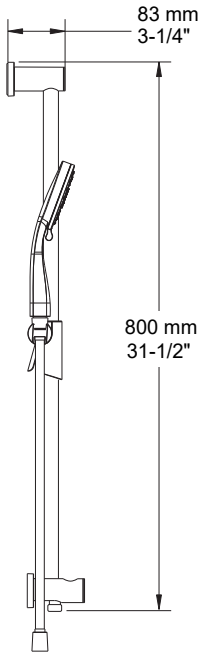
EN