Fiche Technique / Spec Sheet

TRO-2200-04-xx

PETITE B04

BARIL

Certifications ***Standards***

ASME A112.18.1 / CSA B125.1

CEC *

UPC C ®

Finition seule pour ensemble de douche à pression équilibrée

Caractéristiques

- Ensemble avec 2 accessoires
- 23 l/min (6 gpm) - 60 psi (bec de bain)
- Max : 7,6 l/min (2 gpm) - 80 psi
- Douchette 3 jets
- 1 accessoire fonctionne à la fois
- Commandez le brut séparément
- Brut de valve : RVA-9020-00-B ou RVA-9020-P0-B

Options d'économie d'eau :

TRO-2200-04-xx-175 : 1.75 gpm / 6,6 L/min*

Finis disponibles

CC : Chrome
KK : Noir mat
LL : Laiton satiné
MM : Or ambré
BB : Blanc
NN : Nickel brossé
YY : Nickel poli
VV : Cuivre satiné
TT : Bronze vénitien
GG : Or

Incluant

T04-9139-00-xx	Finition pour valve type P
BEC-0520-74-xx	Bec de bain rond 7" avec inverseur
DGL-2584-53-xx	Douche à glissière 3 jets
RAC-9001-16-xx	Coude de raccordement

FR

Trim only for pressure-balanced shower kit

Features

- *2 accessories kit*
- *6 gpm (23 l/min) - 60 psi (bath spout)*
- *Max: 2 gpm (7,6 l/min) - 80 psi*
- *3-spray hand shower*
- *1 accessory works at a time*
- *Order the rough separately*
- *Rough-in valve: RVA-9020-00-B or RVA-9020-P0-B*

Water saving options:

*TRO-2200-04-xx-175 : 1.75 gpm / 6,6 L/min**

Available finishes

CC: Chrome
KK: Matte black
LL: Satin brass
MM: Warm gold
BB: White
NN: Brushed nickel
YY: Polished nickel
VV: Satin copper
TT: Venitian bronze
GG: Gold

Includes

T04-9139-00-xx	*Trim for type P valve*
BEC-0520-74-xx	*7" round tub spout with diverter*
DGL-2584-53-xx	*3-spray sliding shower bar*
RAC-9001-16-xx	*Wall-mount supply elbow*

EN

Fiche Technique / Spec Sheet

T04-9139-00-xx

PETITE B04

BARIL

Finition seule pour valve de douche à pression équilibrée

Caractéristiques

- 23 l/min (6 gpm) - 60 psi
- Finition pour valve a contrôle de débit
- Plaque mince en laiton
- Commandez le brut séparément
- Brut de valve : RVA-9020-00-B ou RVA-9020-P0-B

Finis disponibles

CC : Chrome
KK : Noir mat
LL : Laiton satiné
MM : Or ambré
BB : Blanc
NN : Nickel brossé
YY : Nickel poli
VV : Cuivre satiné
TT : Bronze vénitien
GG : Or

FR

Certifications ***Standards***

ASME A112.18.1 / CSA B125.1

Trim only for pressure-balanced shower control valve

Features

- *6 gpm (23 l/min) - 60 psi*
- *Trim for volume control valve*
- *Thin brass plate*
- *Order the rough-in separately*
- *Rough-in valve: RVA-9020-00-B or RVA-9020-P0-B*

Available finishes

CC: Chrome
KK: Matte black
LL: Satin brass
MM: Warm gold
BB: White
NN: Brushed nickel
YY: Polished nickel
VV: Satin copper
TT: Venitian bronze
GG: Gold

EN

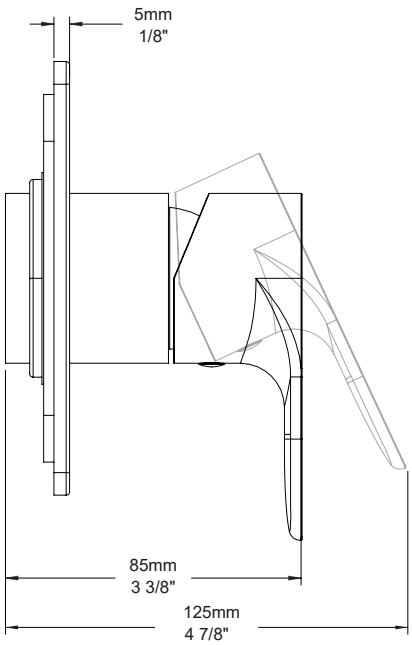

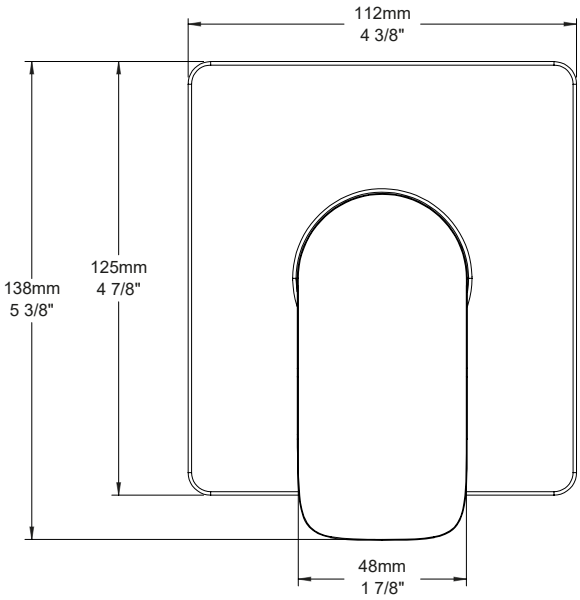

Fiche Technique / Spec Sheet

DGL-2584-53-xx

COMPOSANTES - COMPONENTS

BARIL

Certifications ***Standards***

ASME A112.18.1 / CSA B125.1

CEC *

WaterSense Meets EPA Criteria **

UPC C ®

Douche à glissière 3 jets

Caractéristiques

- Max : 7,6 l/min (2 gpm) - 80 psi**
- Douchette 3 jets à bouton poussoir
- Mécanisme 3 jets : pluie, brume et mélange des deux
- Jets faciles à nettoyer
- Curseur en métal facile à déplacer au design breveté
- Crochet intégré au curseur
- Boyau flexible de 150 cm (59”) double agrafe, écrou tournant avec 2 clapets anti-retour
- Boyau en PVC fini KK ou en laiton pour les autres finis

Options d’économie d’eau :

DGL-2584-53-xx-150 : 1.5 gpm / 5,7 L/min
DGL-2584-53-xx-175 : 1.75 gpm / 6,6 L/min* **

Finis disponibles

CC : Chrome
KK : Noir mat
LL : Laiton satiné
MM : Or ambré
BB : Blanc
NN : Nickel brossé
YY : Nickel poli
VV : Cuivre satiné
TT : Bronze vénitien
KM : Noir titane
GG : Or

FR

3-spray sliding shower bar

Features

- *Max: 2 gpm (7,6 l/min)- 80 psi***
- *3-spray push-button hand shower*
- *3-spray mechanism: rain, mist and mix of the two*
- *Easy-to-clean nozzles*
- *Easy-to-move metal slider with patented design*
- *Built-in hook on the slider*
- *59” (150 cm) double interlock flexible hose, rotating nut with 2 non-return valves*
- *PVC hose in KK finish or brass for other finishes*

Water saving options:

DGL-2584-53-xx-150 : 1.5 gpm / 5,7 L/min
DGL-2584-53-xx-175 : 1.75 gpm / 6,6 L/min **

Available finishes

CC: Chrome
KK: Matte black
LL: Satin brass
MM: Warm gold
BB: White
NN: Brushed nickel
YY: Polished nickel
VV: Satin copper
TT: Venitian bronze
KM: Black titanium
GG: Gold

EN

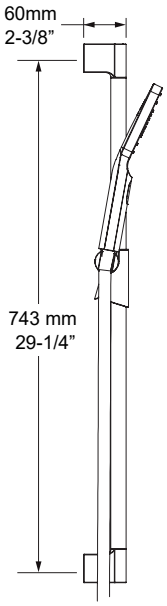

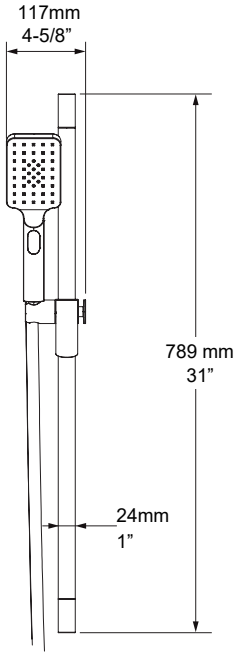

Fiche Technique / Spec Sheet

RAC-9001-16-xx

COMPOSANTES - COMPONENTS

BARIL

Coude de raccordement

Caractéristiques

- Coude en laiton
- Connexion 1/2” femelle NPT
- Sortie d’eau G 1/2” mâle
- Ajustable en profondeur

Finis disponibles

CC : Chrome
KK : Noir mat
LL : Laiton satiné
MM : Or ambré
BB : Blanc
NN : Nickel brossé
YY : Nickel poli
VV : Cuivre satiné
TT : Bronze vénitien
KM : Noir titane
II : Mist
GG : Or

FR

Certifications ***Standards***

ASME A112.18.1 / CSA B125.1
CMR248 Approval

Wall-mounted supply elbow

Features

- *Brass elbow*
- *1/2” F NPT connection*
- *G 1/2” male water outlet*
- *Adjustable depth*

Available finishes

CC: Chrome
KK: Matte black
LL: Satin brass
MM: Warm gold
BB: White
NN: Brushed nickel
YY: Polished nickel
VV: Satin copper
TT: Venitian bronze
KM: Black titanium
II: Mist
GG: Gold

EN

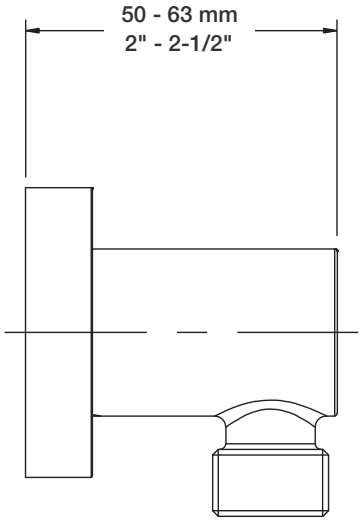

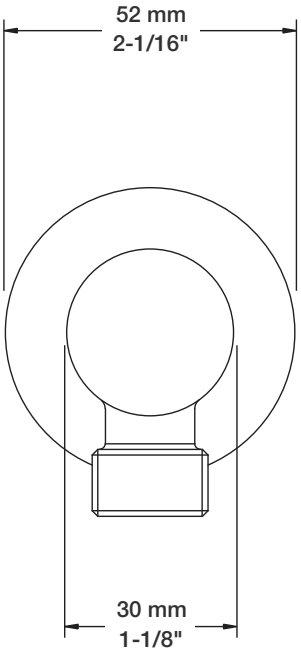

Fiche Technique / Spec Sheet

BEC-0520-74-xx

COMPOSANTES - COMPONENTS

BARIL

Bec de bain rond 7” avec inverseur

Caractéristiques

- Installation « slip-on »
- Jet laminaire

Finis disponibles

CC : Chrome
KK : Noir mat
LL : Laiton satiné
MM : Or ambré
BB : Blanc
NN : Nickel brossé
YY : Nickel poli
VV : Cuivre satiné
TT : Bronze vénitien
GG : Or

FR

Certifications ***Standards***

ASME A112.18.1 / CSA B125.1

Round 7” tub spout with diverter

Features

- *Slip-on installation*
- *Laminar stream*

Available finishes

CC: Chrome
KK: Matte black
LL: Satin brass
MM: Warm gold
BB: White
NN: Brushed nickel
YY: Polished nickel
VV: Satin copper
TT: Venitian bronze
GG: Gold

EN

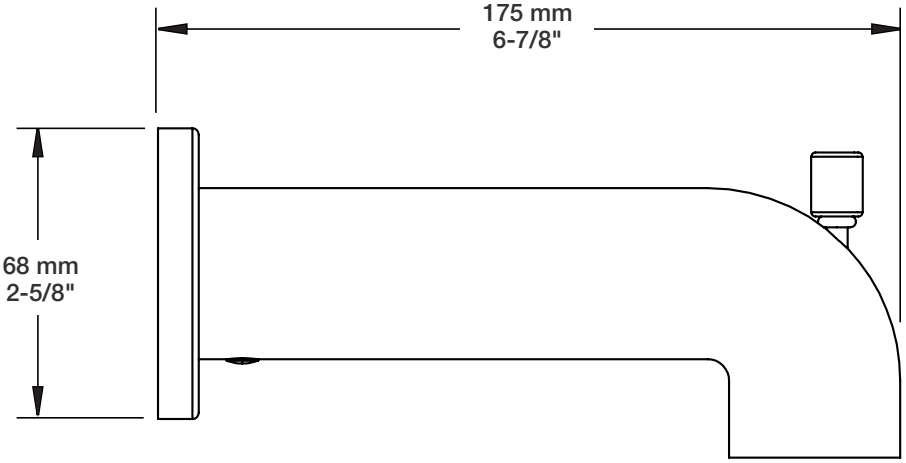

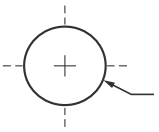

Perçage pour l’installation
Hole size for installation

Min: Ø 20mm (3/4”)
Max: Ø 35mm (1-3/8”)