Fiche Technique / Spec Sheet

PRR-4307-46-xx

PROFILE B46

BARIL

Certifications ***Standards***

ASME A112.18.1 / CSA B125.1

CEC*

UPC C ®

Ensemble complet de douche thermostatique à pression équilibrée

Caractéristiques

- Ensemble avec 3 accessoires
- 27 l/min (7.1 gpm) - 60 psi (bec de bain)
- Max : 7,6 l/min (2 gpm) - 80 psi (par accessoire de douche)
- Douchette 3 jets
- 2 accessoires peuvent fonctionner simultanément
- Le brut et la finition peuvent être commandés séparément
- Finition seule : TRR-4307-46-xx
- Brut de valve : RVA-9501-00-B ou RVA-9501-P0-B
- Option NS : 1 accessoire fonctionne à la fois, max : 6,6 l/min (1.75 gpm) - 80 psi
- Code NS : PRR-4307-46-xx-NS
- Finition NS seule : TRR-4307-46-xx-NS

Options d'économie d'eau :

Option NS : position non-partagées disponible*

Finis disponibles

CC : Chrome
KK : Noir mat
LL : Laiton satiné
MM : Or ambré
BB : Blanc
NN : Nickel brossé
YY : Nickel poli
VV : Cuivre satiné
TT : Bronze vénitien
GG : Or

Incluant

RVA-9501-00-B	Brut de valve TP 1-2-3 voies (NPT / cuivre soudé)
T46-9531-01-xx	Finition pour valve type TP avec dérivateur 3 voies
BEC-0520-46-xx	Bec de bain Profile sans inverseur
TET-0810-01-xx	Tête de douche ronde 8"
RAC-0618-02-xx	Bras de douche 6" pour montage au plafond
DGL-3080-73-xx	Douche à glissière 3 jets
RAC-9001-16-xx	Coude de raccordement

FR

Complete thermostatic pressure-balanced shower kit

Features

- *3 accessories kit*
- *7.1 gpm (27 l/min) - 60 psi (bath spout)*
- *Max: 2 gpm (7,6 l/min) - 80 psi (per shower accessory)*
- *3-spray hand shower*
- *2 accessories can work together*
- *The rough-in and the trim can be ordered separately*
- *Trim only: TRR-4307-46-xx*
- *Rough-in valve: RVA-9501-00-B or RVA-9501-P0-B*
- *NS option: 1 accessory works at a time, max: 1.75 gpm (6,6 l/min) - 80 psi*
- *NS code: PRR-4307-46-xx-NS*
- *NS trim only: TRR-4307-46-xx-NS*

Water saving options:

*NS option: non-shared position available**

Available finishes

CC: Chrome
KK: Matte black
LL: Satin brass
MM: Warm gold
BB: White
NN: Brushed nickel
YY: Polished nickel
VV: Satin copper
TT: Venitian bronze
GG: Gold

Includes

RVA-9501-00-B	*1-2-3-way TP rough-in (NPT / welded copper)*
T46-9531-01-xx	*Trim for type TP shower valve with 3-way diverter*
BEC-0520-46-xx	*Profile tub spout without diverter*
TET-0810-01-xx	*8" round shower head*
BRAC-0618-02-xx	*6" ceiling mounted shower arm*
DGL-3080-73-xx	*3-spray sliding shower bar*
RAC-9001-16-xx	*Wall-mount supply elbow*

EN

Fiche Technique / Spec Sheet

RVA-9501-00-xx

VALVES

BARIL

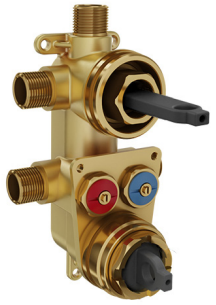

Brut de valve thermostatique à pression équilibrée 1-2-3 voies (NPT/soudé)

Caractéristiques

- 1 sortie : 27 l/min (7.1 gpm) - 60 psi
- 2 sorties : 13,5 l/min (3.6 gpm) - 60 psi
- À utiliser avec les finitions 1,2 et 3 voies
- 1 accessoire fonctionne la fois avec les finitions 1 voie et les finitions 2 et 3 voies avec position non-partagée (NS)
- 2 accessoires peuvent fonctionner simultanément avec les finitions 2 et 3 voies avec position partagée
- La meilleure solution pour minimiser les fluctuations de température
- Cartouches incluses dans la finition
- Valves de service intégrées avec filtre, arrêt et anti-retour
- Les valves de service sont réversibles en cas d'inversion des arrivées d'eau
- Grande plage d'ajustement en profondeur
- Rallonge décorative de 1-3/8" pour les murs plus épais ou pour corriger les bruts trop profonds : commander EXT-9521-31-xx

FR

Certifications ***Standards***

ASME A112.18.1 / CSA B125.1

1-2-3-way thermostatic pressure-balanced rough-in (NPT/sweat)

Features

- *1 outlet: 7.1 gpm (27 l/min) - 60 psi*
- *2 outlets: 3.6 gpm (13,5 l/min) - 60 psi*
- *Use with 1,2 and 3-way trims*
- *One accessory works at a time with 1-way trims and 2 and 3-way trims with non-shared port (NS)*
- *2 accessories can work together with 2 and 3-way trims with shared port*
- *The best solution to minimize temperature fluctuations*
- *Cartridges supplied with the trim*
- *Built-in service stop-check valves with filter*
- *Stop-check valves are reversible in case of water supply inversion*
- *Large depth adjustment range*
- *1-3/8" decorative extension for thick wall or to correct deep rough-ins: order EXT-9521-31-xx*

EN

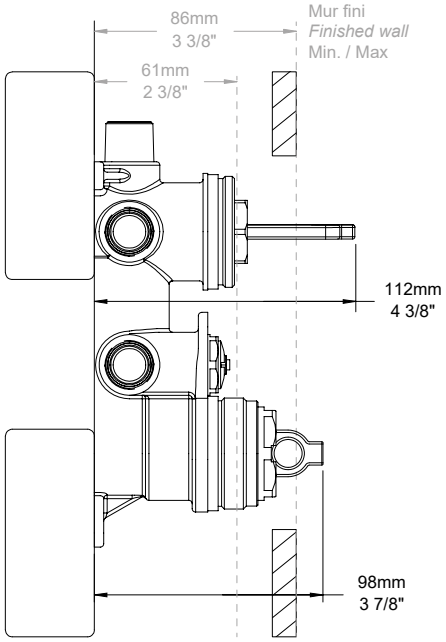

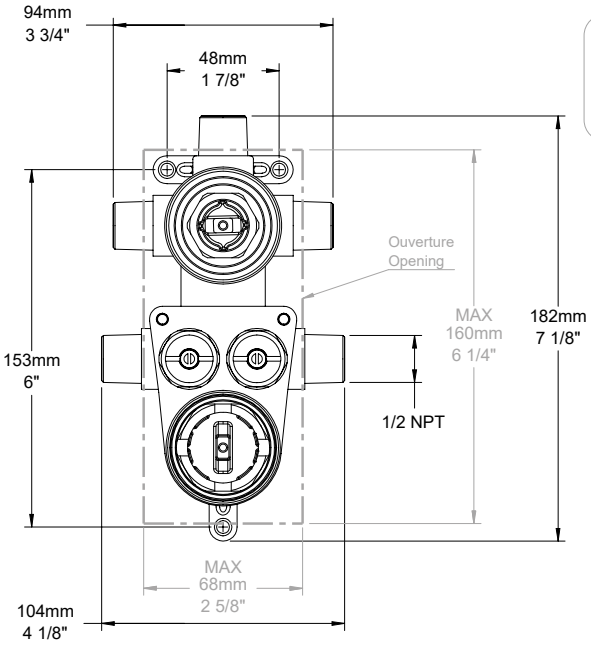

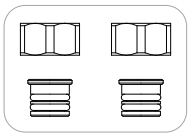

Fiche Technique / Spec Sheet

T46-9531-01-xx

PROFILE B46

BARIL

Certifications ***Standards***

ASME A112.18.1 / CSA B125.1

CEC *

UPC C ®

Finition seule pour valve de douche thermostatique à pression équilibrée avec dérivateur 3 voies (position partagée)

Caractéristiques

- 1 sortie : 27 l/min (7.1 gpm) – 60 psi
- 2 sorties : 13,5 l/min (3.6 gpm) – 60 psi
- 2 accessoires peuvent fonctionner simultanément
- Plaque mince de laiton
- Cartouches incluses dans la finition
- Commandez le brut séparément
- Brut de valve: RVA-9501-00 ou RVA-9501-P0
- Finition avec position non-partagée (1 accessoire fonctionne à la fois) : T46-9531-01-xx-NS

Options d'économie d'eau :

Option NS : position non-partagées disponible*

Finis disponibles

CC : Chrome
KK : Noir mat
LL : Laiton satiné
MM : Or ambré
BB : Blanc
NN : Nickel brossé
YY : Nickel poli
VV : Cuivre satiné
TT : Bronze vénitien
GG : Or

FR

Trim only for thermostatic pressure-balanced shower control valve with 3-way diverter (shared port)

Features

- *1 outlet: 7.1 gpm (27 l/min) - 60 psi*
- *2 outlets: 3.6 gpm (13,5 l/min) - 60 psi*
- *2 accessories can work together*
- *Thin brass plate*
- *Cartridges supplied with the trim*
- *Order the rough-in separately*
- *Rough-in valve: RVA-9501-00 ou RVA-9501-P0*
- *Non-shared trim (1 accessory works at a time) : T46-9531-01-xx-NS*

Water saving options:

*NS option: non-shared position available**

Available finishes

CC: Chrome
KK: Matte black
LL: Satin brass
MM: Warm gold
BB: White
NN: Brushed nickel
YY: Polished nickel
VV: Satin copper
TT: Venitian bronze
GG: Gold

EN

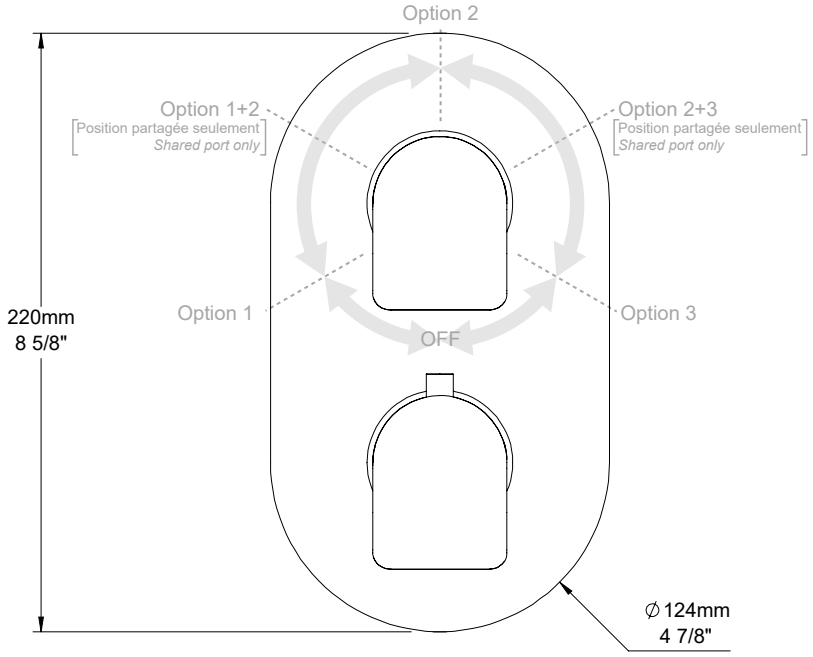

Fiche Technique / Spec Sheet

TET-0810-01-xx

COMPOSANTES - COMPONENTS

BARIL

Certifications ***Standards***

ASME A112.18.1 / CSA B125.1

CEC * WaterSense ** CALGreen †

UPC C ®

Tête de douche ronde 8”

Caractéristiques

- Max : 7,6 l/min (2 gpm) - 80 psi** †
- Tête en laiton
- Jets faciles à nettoyer

Options d’économie d’eau :

†

TET-0810-01-xx-150 : 1.5 gpm / 5,7 L/min

TET-0810-01-xx-175 : 1.75 gpm / 6,6 L/min* ** †

Finis disponibles

CC : Chrome
KK : Noir mat
LL : Laiton satiné
MM : Or ambré
BB : Blanc
NN : Nickel brossé
YY : Nickel poli
VV : Cuivre satiné
TT : Bronze vénitien
KM : Noir titane
GG : Or

FR

Round 8” shower head

Features

- *Max: 2 gpm (7,6 l/min) - 80 psi** †*
- *Brass shower head*
- *Easy-to-clean nozzles*

Water saving options:

†

TET-0810-01-xx-150 : 1.5 gpm / 5,7 L/min

TET-0810-01-xx-175 : 1.75 gpm / 6,6 L/min ** †*

Available finishes

CC: Chrome
KK: Matte black
LL: Satin brass
MM: Warm gold
BB: White
NN: Brushed nickel
YY: Polished nickel
VV: Satin copper
TT: Venitian bronze
KM: Black titanium
GG: Gold

EN

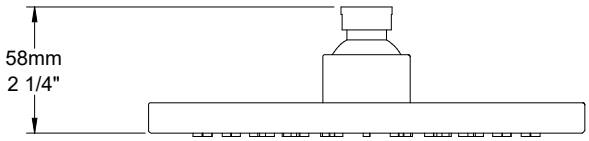

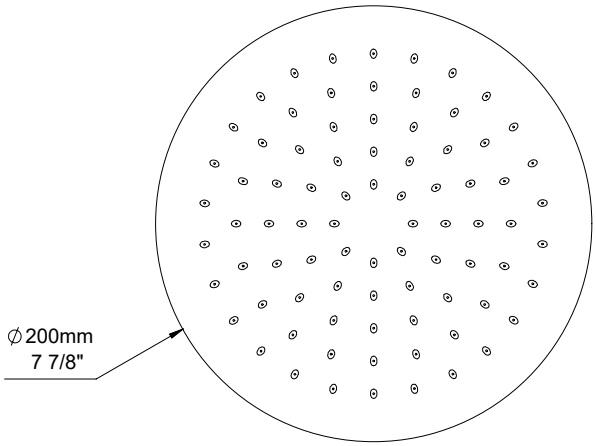

Fiche Technique / Spec Sheet

DGL-3080-73-xx

COMPOSANTES - COMPONENTS

BARIL

Certifications ***Standards***

ASME A112.18.1 / CSA B125.1

CEC *

WaterSense Meets EPA Criteria **

UPC C ®

Douche à glissière 3 jets

Caractéristiques

- Max : 7,6 l/min (2 gpm) - 80 psi**
- Douchette 3 jets à bouton poussoir
- Diamètre du mécanisme de 120 mm
- Mécanisme 3 jets : pluie, brume et mélange des deux
- Jets faciles à nettoyer
- Curseur en métal facile à déplacer au design breveté
- Crochet intégré au curseur
- Boyau flexible de 150 cm (59”), écrou tournant avec 2 clapets anti-retour
- Boyau en PVC finis CC et KK ou en laiton pour les autres finis

Options d’économie d’eau :

DGL-3080-73-xx-150 : 1.5 gpm / 5,7 L/min
DGL-3080-73-xx-175 : 1.75 gpm / 6,6 L/min* **

Finis disponibles

CC : Chrome
KK : Noir mat
LL : Laiton satiné
MM : Or ambré
BB : Blanc
NN : Nickel brossé
YY : Nickel poli
VV : Cuivre satiné
TT : Bronze vénitien
GG : Or

FR

3-spray sliding shower bar

Features

- *Max: 2 gpm (7,6 l/min)- 80 psi***
- *3-spray push-button hand shower*
- *4-3/4” diameter mechanism*
- *3-spray mechanism: rain, mist and mix of the two*
- *Easy-to-clean nozzles*
- *Easy-to-move metal slider with patented design*
- *Built-in hook on the slider*
- *59” (150 cm) flexible hose, rotating nut with 2 nonreturn valves*
- *PVC hose in CC and KK finishes or brass for other finishes*

Water saving options:

DGL-3080-73-xx-150 : 1.5 gpm / 5,7 L/min
DGL-3080-73-xx-175 : 1.75 gpm / 6,6 L/min **

Available finishes

CC: Chrome
KK: Matte black
LL: Satin brass
MM: Warm gold
BB: White
NN: Brushed nickel
YY: Polished nickel
VV: Satin copper
TT: Venitian bronze
GG: Gold

EN

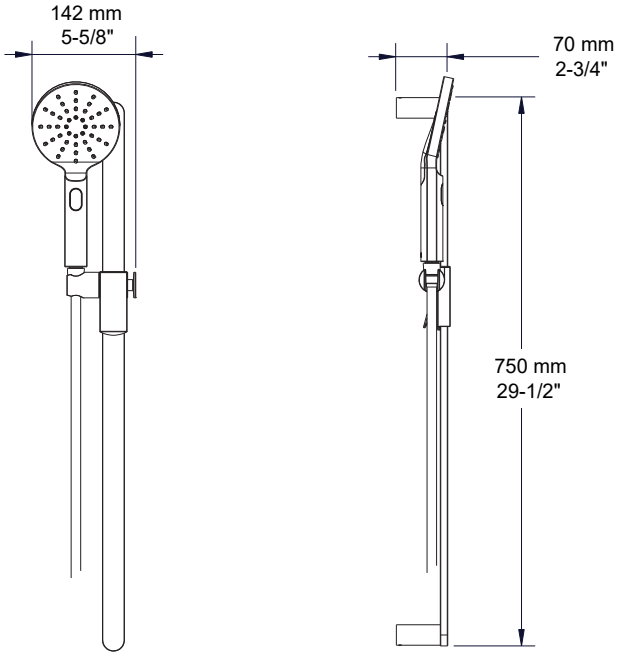

Fiche Technique / Spec Sheet

RAC-0618-02-xx

COMPOSANTES - COMPONENTS

BARIL

Bras de douche à montage au plafond de 6”

Caractéristiques

- Connexion 1/2” M NPT

Finis disponibles

CC : Chrome
KK : Noir mat
LL : Laiton satiné
MM : Or ambré
BB : Blanc
NN : Nickel brossé
YY : Nickel poli
VV : Cuivre satiné
TT : Bronze vénitien
KM : Noir titane
GG : Or

FR

Certifications ***Standards***

ASME A112.18.1 / CSA B125.1
CMR248 Approval

6” ceiling mounted shower arm

Features

- 1/2” M NPT connection

Available finishes

CC: Chrome
KK: Matte black
LL: Satin brass
MM: Warm gold
BB: White
NN: Brushed nickel
YY: Polished nickel
VV: Satin copper
TT: Venitian bronze
KM: Black titanium
GG: Gold

EN

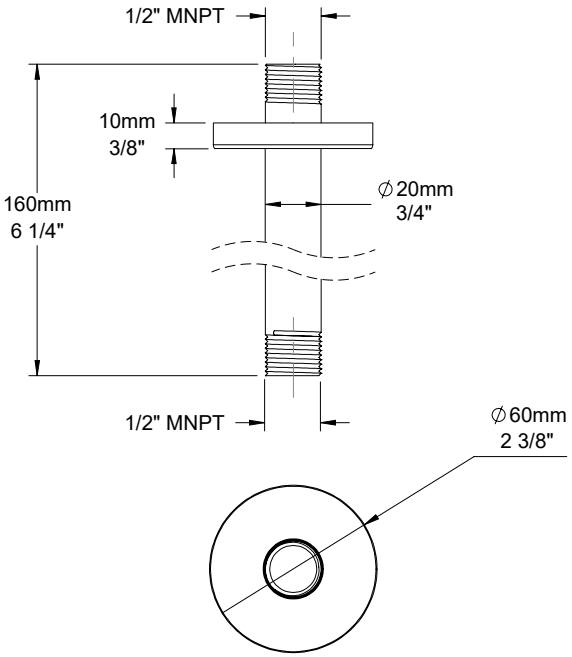

Fiche Technique / Spec Sheet

RAC-9001-16-xx

COMPOSANTES - COMPONENTS

BARIL

Coude de raccordement

Caractéristiques

- Coude en laiton
- Connexion 1/2” femelle NPT
- Sortie d’eau G 1/2” mâle
- Ajustable en profondeur

Finis disponibles

CC : Chrome
KK : Noir mat
LL : Laiton satiné
MM : Or ambré
BB : Blanc
NN : Nickel brossé
YY : Nickel poli
VV : Cuivre satiné
TT : Bronze vénitien
KM : Noir titane
II : Mist
GG : Or

FR

Certifications ***Standards***

ASME A112.18.1 / CSA B125.1
CMR248 Approval

Wall-mounted supply elbow

Features

- *Brass elbow*
- *1/2” F NPT connection*
- *G 1/2” male water outlet*
- *Adjustable depth*

Available finishes

CC: Chrome
KK: Matte black
LL: Satin brass
MM: Warm gold
BB: White
NN: Brushed nickel
YY: Polished nickel
VV: Satin copper
TT: Venitian bronze
KM: Black titanium
II: Mist
GG: Gold

EN

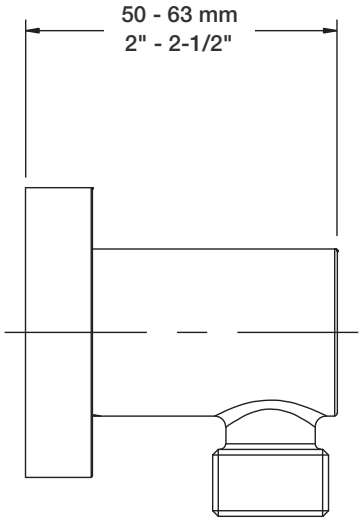

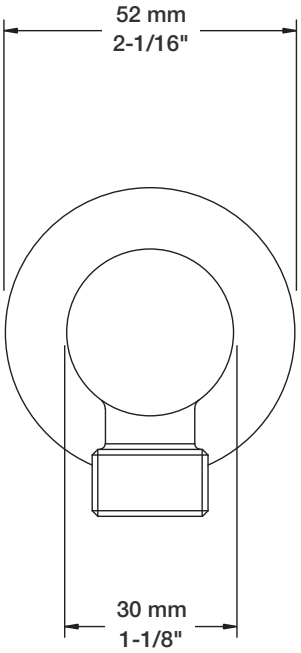

Fiche Technique / Spec Sheet

BEC-0520-46-xx

PROFILE B46

BARIL

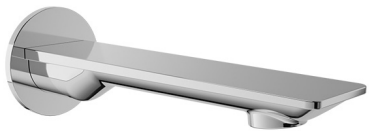

Bec de bain Profile sans inverseur

Caractéristiques

- Installation « slip-on »
- Jet laminaire

Finis disponibles

CC : Chrome
KK : Noir mat
LL : Laiton satiné
MM : Or ambré
BB : Blanc
NN : Nickel brossé
YY : Nickel poli
VV : Cuivre satiné
TT : Bronze vénitien
KM : Noir titane
GG : Or

FR

Certifications ***Standards***

ASME A112.18.1 / CSA B125.1

Profile tub spout without diverter

Features

- *Slip-on installation*
- *Laminar stream*

Available finishes

CC: Chrome
KK: Matte black
LL: Satin brass
MM: Warm gold
BB: White
NN: Brushed nickel
YY: Polished nickel
VV: Satin copper
TT: Venitian bronze
KM: Black titanium
GG: Gold

EN

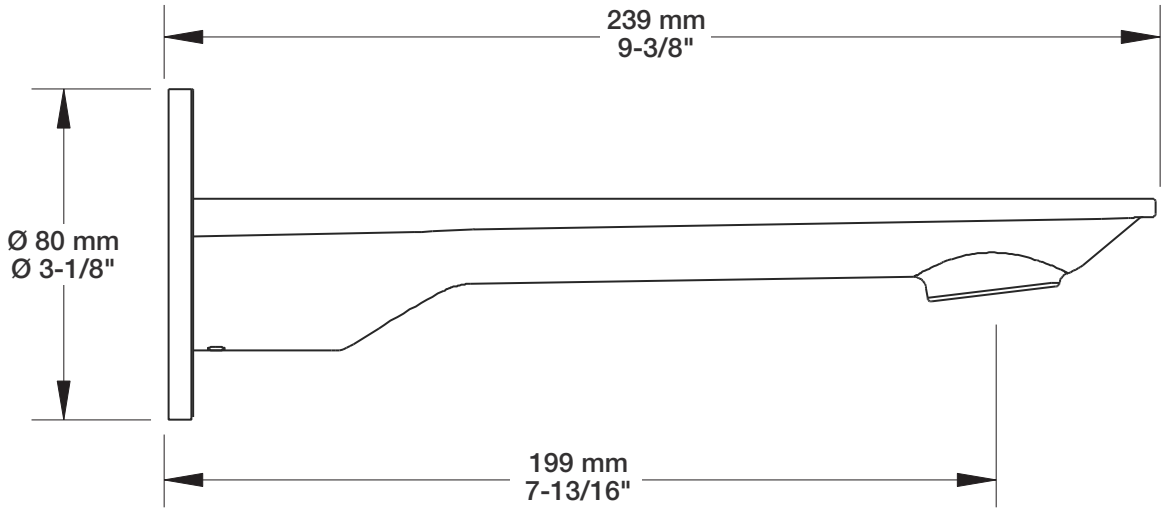

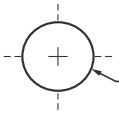

Perçage pour l'installation
Hole size for installation

Min: Ø 20mm (3/4")
Max: Ø 35mm (1-3/8")