Fiche Technique / Spec Sheet

# PRR-3950-46-xx

**PROFILE B46**

BARIL

**Certifications** ***Standards***

ASME A112.18.1 / CSA B125.1

## Ensemble complet de douche thermostatique

**Caractéristiques**

- Ensemble avec 3 accessoires
- Max : 7,6 l/min (2 gpm) - 80 psi (accessoires)
- 22,8 l/min (6 gpm) pour 3 jets de corps
- Douchette 3 jets
- Boyau de 150 cm en PVC finis CC et KK ou en laiton pour les autres finis
- 3 accessoires peuvent fonctionner simultanément
- Les bruts et la finition peuvent être commandés séparément
- Finition seule : TRR-3950-46-xx
- Bruts de valve : RVA 3404-00-B (1x) et RVA-2719-34-B (3x)

**Finis disponibles**

CC : Chrome
KK : Noir mat
LL : Laiton satiné
MM : Or ambré
BB : Blanc
NN : Nickel brossé
YY : Nickel poli
VV : Cuivre satiné
TT : Bronze vénitien
GG : Or

**Incluant**

| | |
|---|---|
| RVA-3404-00-B | Brut de valve type T (3/4" femelle NPT) |
| T46-9404-00-xx | Finition pour valve type T 3/4" |
| RVA-2719-34-B | Brut de valve d'arrêt (3/4" femelle NPT) (3) |
| T46-9649-00-xx | Finition pour valve d'arrêt 3/4" (3) |
| TET-1010-01-xx | Tête de douche ronde 8" |
| RAC-0618-02-xx | Bras de douche 6" pour montage au plafond |
| DGL-3080-73-xx | Douche à glissière 3 jets |
| RAC-9001-16-xx | Coude de raccordement |
| BOD-5007-01-xx | Jet de corps latéral rond encastré (3) |

FR

## *Complete thermostatic shower kit*

***Features***

- *3 accessories kit*
- *Max: 2 gpm (7,6 l/min) - 80 psi (per accessory)*
- *6 gpm (22,8 l/min) for 3 body jets*
- *3-spray hand shower*
- *59" PVC hose in CC and KK finishes or brass for other finishes*
- *3 accessories can work together*
- *The rough-ins and the trim can be ordered separately*
- *Trim only: TRR-3950-46-xx*
- *Rough-in valves: RVA-3404-00-B (1x) and RVA-2719-34-B (3x)*

***Available finishes***

*CC: Chrome*
*KK: Matte black*
*LL: Satin brass*
*MM: Warm gold*
*BB: White*
*NN: Brushed nickel*
*YY: Polished nickel*
*VV: Satin copper*
*TT: Venitian bronze*
*GG: Gold*

***Includes***

| | |
|---|---|
| *RVA-3404-00-B* | *Type T rough-in (3/4" female NPT)* |
| *T46-9404-00-xx* | *Trim for 3/4" thermostatic valve* |
| *RVA-2719-34-B* | *Volume control valve rough-in (3/4" female NPT) (3)* |
| *T46-9649-00-xx* | *Complete 3/4" shut-off valve (3)* |
| *TET-1010-01-xx* | *8" round shower head* |
| *RAC-0618-02-xx* | *6" ceiling mounted shower arm* |
| *DGL-3080-73-xx* | *3-spray sliding shower bar* |
| *RAC-9001-16-xx* | *Wall-mount supply elbow* |
| *BOD-5007-01-xx* | *Round built-in lateral body jet (3)* |

EN

Fiche Technique / Spec Sheet

# RVA-3404-00-xx

**VALVES**

BARIL

## Brut de valve thermostatique 3/4”

**Caractéristiques**

- 60 l/min (16 gpm) - 60 psi
- Nécessite des valves d’arrêt ou un dérivateur séparés
- Peut facilement fournir pour 3 accessoires
- Valves de service intégrées avec filtre, arrêt et anti-retour
- Les valves de service sont réversibles en cas d’inversion des arrivées d’eau
- Connexions 3/4” femelle NPT
- Rallonge décorative de 1-3/8” pour les murs plus épais ou pour corriger les bruts trop profonds : commander EXT-3404-00-xx

FR

**Certifications** ***Standards***

ASME A112.18.1 / CSA B125.1

ADA

UPC C ®

## *3/4” thermostatic rough-in valve*

***Features***

- *16 gpm (60 l/min) - 60 psi*
- *Separate volume control or diverter valve required*
- *Can easily supply 3 accessories*
- *Built-in service stop-check valves with filter*
- *Stop-check valves are reversible in case of water supply inversion*
- *3/4” female NPT connections*
- *1-3/8” decorative extension for thick wall or to correct, deep rough-ins: order EXT-3404-00-xx*

EN

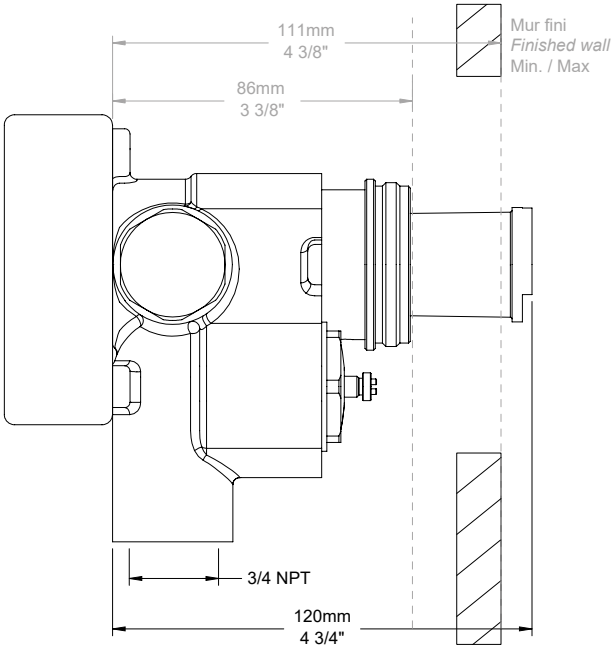


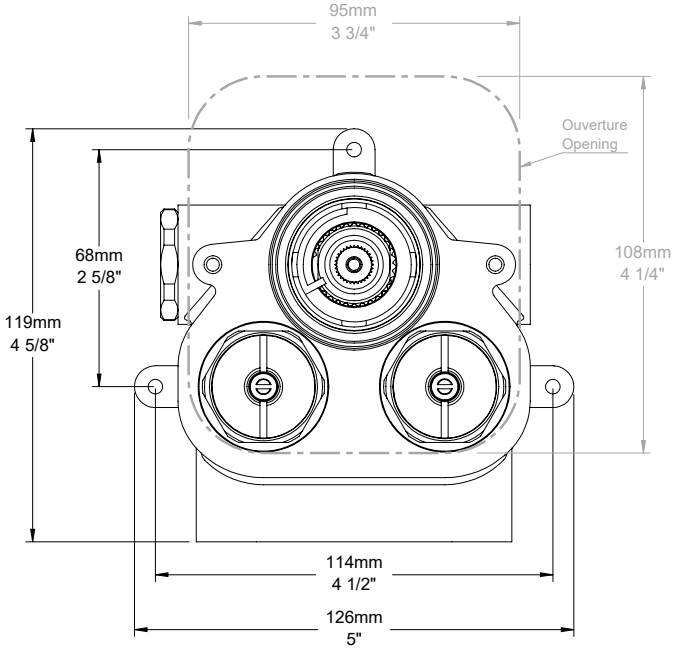

Fiche Technique / Spec Sheet

# RVA-2719-34-xx

**VALVES**

BARIL

## Brut de valve d’arrêt 3/4”

**Caractéristiques**

- 42 l/min (11.1 gpm) - 60 psi
- Valve à contrôle de débit
- Offre un plus grand débit
- Cartouche ultra-longue pour ajustement maximal
- L’extension peut être coupée à la longueur requise
- Ouverture antihoraire

FR

**Certifications** ***Standards***

ASME A112.18.1 / CSA B125.1

## *3/4” volume control valve rough-in*

***Features***

- *11.1 gpm (42 /min) - 60 psi*
- *On/off volume control rough-in valve*
- *Offers higher flow*
- *Extra long cartridge for maximum adjustment*
- *Extension may be cut to the length required*
- *Counterclockwise opening*

EN

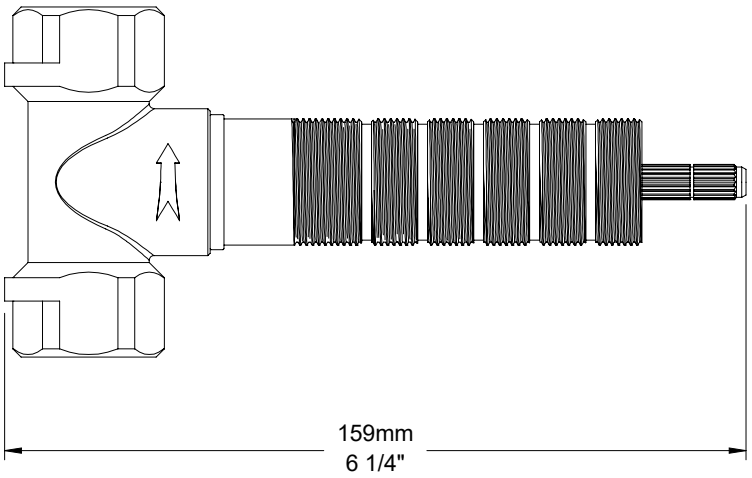


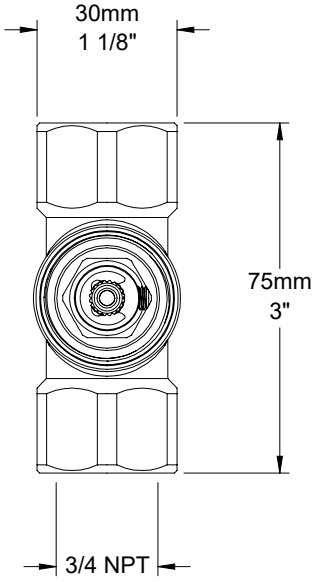

Fiche Technique / Spec Sheet

# T46-9404-00-xx

**PROFILE B46**

BARIL

## Finition seule pour valve thermostatique 3/4”

**Caractéristiques**

- 60 l/min (16 gpm) - 60 psi
- Nécessite des valves d’arrêt ou un dérivateur séparés
- Peut facilement fournir 3 accessoires lorsque jumelé au brut RVA-3453-00-B
- Plaque mince de laiton
- Commandez le Brut de valve séparément
- Brut de valve : RVA-3404-00-B

**Finis disponibles**

CC : Chrome
KK : Noir mat
LL : Laiton satiné
MM : Or ambré
BB : Blanc
NN : Nickel brossé
YY : Nickel poli
VV : Cuivre satiné
TT : Bronze vénitien
GG : Or

FR

**Certifications** ***Standards***

ASME A112.18.1 / CSA B125.1

ADA

UPC C ®

## *Trim only for 3/4” thermostatic valve*

***Features***

- *16 gpm (60 l/min) - 60 psi*
- *Separate volume control or diverter valve required*
- *Can easily supply 3 accessories when combined with RVA-9404-00-B*
- *Thin brass plate*
- *Order the Rough-in valve separately*
- *Rough-in valve: RVA-3404-00-B*

***Available finishes***

*CC: Chrome*
*KK: Matte black*
*LL: Satin brass*
*MM: Warm gold*
*BB: White*
*NN: Brushed nickel*
*YY: Polished nickel*
*VV: Satin copper*
*TT: Venitian bronze*
*GG: Gold*

EN

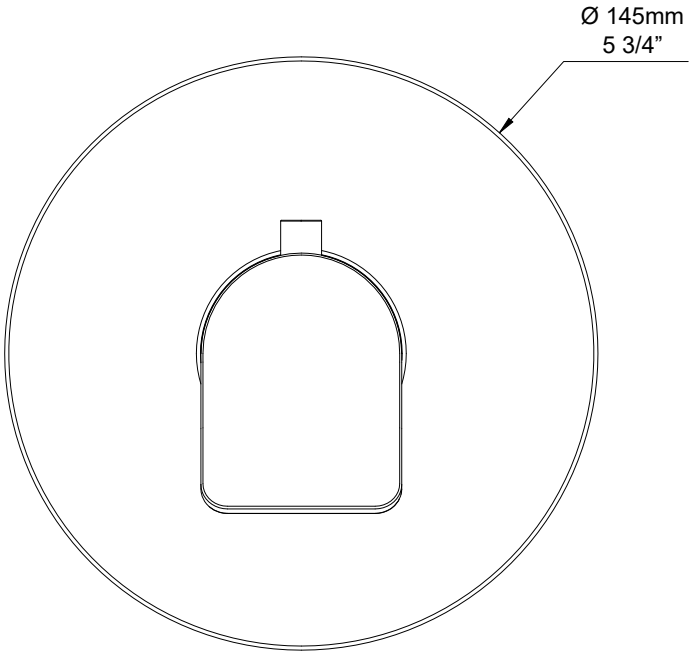

Fiche Technique / Spec Sheet

# T46-9649-00-xx

**PROFILE B46**

BARIL

**Certifications** ***Standards***

ASME A112.18.1 / CSA B125.1

## Finition seule pour dérivateur 2 ou 3 voies avec arrêt ou pour valve d'arrêt 3/4"

**Caractéristiques**

- Cartouche ultra-longue pour ajustement maximal pouvant être coupée à la longueur requise incluse dans le brut de valve
- Commandez l'UN des bruts de valve séparément
- Bruts de valve : RVA-9562-00-B, RVA-9563-00-B ou RVA-2719-34-B
- Bruts de valve avec position non-partagée (NS) : RVA-9562-00-NS-B, RVA-9563-00-NS-B

**Finis disponibles**

CC : Chrome
KK : Noir mat
LL : Laiton satiné
MM : Or ambré
BB : Blanc
NN : Nickel brossé
YY : Nickel poli
VV : Cuivre satiné
TT : Bronze vénitien
GG : Or

FR

## *Trim only for 2 or 3-port diverter with stop or 3/4" stop valve*

***Features***

- *Extra long cartridge for maximum adjustment, that can be cut to required length, included in the rough-in valve*
- *Order ONE of the rough-in separately*
- *Rough-in valves: RVA-9562-00-B, RVA-9563-00-B ou RVA-2719-34-B*
- *Rough-in valves with non-shared position (NS) : RVA-9562-00-NS-B, RVA-9563-00-NS-B*

***Available finishes***

*CC: Chrome*
*KK: Matte black*
*LL: Satin brass*
*MM: Warm gold*
*BB: White*
*NN: Brushed nickel*
*YY: Polished nickel*
*VV: Satin copper*
*TT: Venitian bronze*
*GG: Gold*

EN

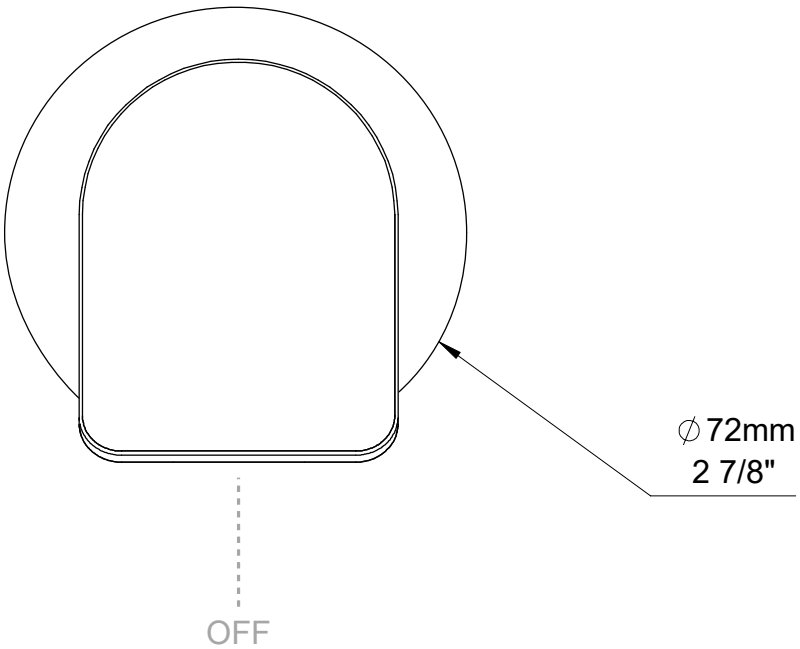

Fiche Technique / Spec Sheet

# TET-1010-01-xx

**COMPOSANTES - COMPONENTS**

BARIL

## Tête de douche ronde 10”

**Caractéristiques**

- Max : 7,6 l/min (2 gpm) - 80 psi**
- Tête en laiton
- Jets faciles à nettoyer

**Options d’économie d’eau :**

TET-1010-01-xx-150 : 1.5 gpm / 5,7 L/min
TET-1010-01-xx-175 : 1.75 gpm / 6,6 L/min* **

**Finis disponibles**

CC : Chrome
KK : Noir mat
LL : Laiton satiné
MM : Or ambré
BB : Blanc
NN : Nickel brossé
YY : Nickel poli
VV : Cuivre satiné
TT : Bronze vénitien
GG : Or

FR

**Certifications** ***Standards***

ASME A112.18.1 / CSA B125.1

CEC *

WaterSense ** Meets EPA Criteria

UPC C ®

## *Round 10” shower head*

***Features***

- *Max: 2 gpm (7,6 l/min) - 80 psi***
- *Brass shower head*
- *Easy-to-clean nozzles*

***Water saving options:***

*TET-1010-01-xx-150 : 1.5 gpm / 5,7 L/min*
*TET-1010-01-xx-175 : 1.75 gpm / 6,6 L/min* **

***Available finishes***

*CC: Chrome*
*KK: Matte black*
*LL: Satin brass*
*MM: Warm gold*
*BB: White*
*NN: Brushed nickel*
*YY: Polished nickel*
*VV: Satin copper*
*TT: Venitian bronze*
*GG: Gold*

EN

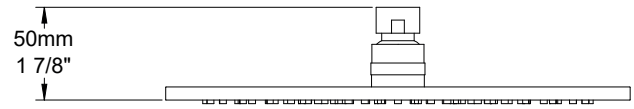


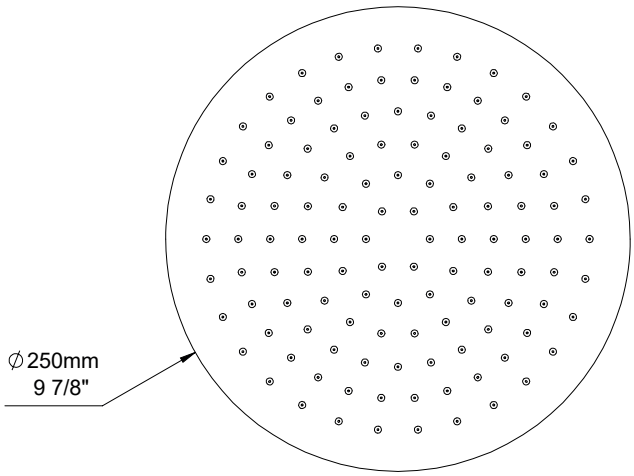

Fiche Technique / Spec Sheet

# DGL-3080-73-xx

**COMPOSANTES - COMPONENTS**

BARIL

**Certifications** ***Standards***

ASME A112.18.1 / CSA B125.1

CEC *

WaterSense Meets EPA Criteria **

UPC C ®

## Douche à glissière 3 jets

**Caractéristiques**

- Max : 7,6 l/min (2 gpm) - 80 psi**
- Douchette 3 jets à bouton poussoir
- Diamètre du mécanisme de 120 mm
- Mécanisme 3 jets : pluie, brume et mélange des deux
- Jets faciles à nettoyer
- Curseur en métal facile à déplacer au design breveté
- Crochet intégré au curseur
- Boyau flexible de 150 cm (59”), écrou tournant avec 2 clapets anti-retour
- Boyau en PVC finis CC et KK ou en laiton pour les autres finis

**Options d’économie d’eau :**

DGL-3080-73-xx-150 : 1.5 gpm / 5,7 L/min
DGL-3080-73-xx-175 : 1.75 gpm / 6,6 L/min* **

**Finis disponibles**

CC : Chrome
KK : Noir mat
LL : Laiton satiné
MM : Or ambré
BB : Blanc
NN : Nickel brossé
YY : Nickel poli
VV : Cuivre satiné
TT : Bronze vénitien
GG : Or

FR

## *3-spray sliding shower bar*

***Features***

- *Max: 2 gpm (7,6 l/min)- 80 psi***
- *3-spray push-button hand shower*
- *4-3/4” diameter mechanism*
- *3-spray mechanism: rain, mist and mix of the two*
- *Easy-to-clean nozzles*
- *Easy-to-move metal slider with patented design*
- *Built-in hook on the slider*
- *59” (150 cm) flexible hose, rotating nut with 2 nonreturn valves*
- *PVC hose in CC and KK finishes or brass for other finishes*

***Water saving options:***

*DGL-3080-73-xx-150 : 1.5 gpm / 5,7 L/min*
*DGL-3080-73-xx-175 : 1.75 gpm / 6,6 L/min* **

***Available finishes***

*CC: Chrome*
*KK: Matte black*
*LL: Satin brass*
*MM: Warm gold*
*BB: White*
*NN: Brushed nickel*
*YY: Polished nickel*
*VV: Satin copper*
*TT: Venitian bronze*
*GG: Gold*

EN

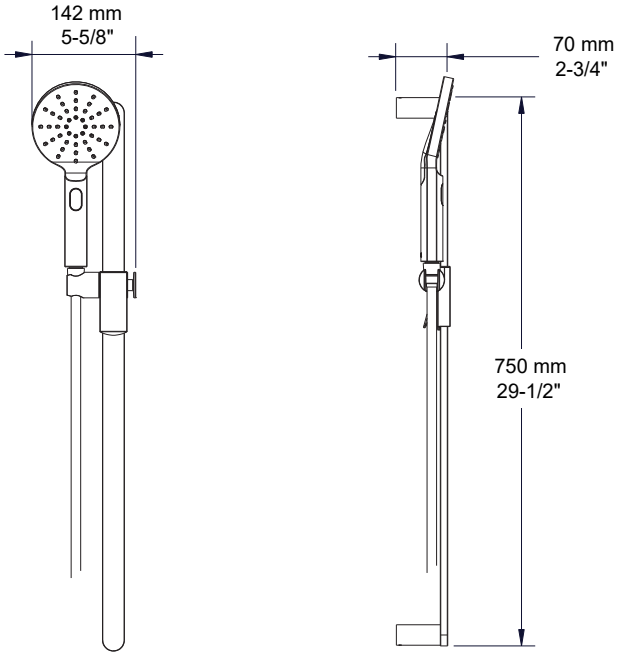

Fiche Technique / Spec Sheet

# RAC-9001-16-xx

**COMPOSANTES - COMPONENTS**

BARIL

## Coude de raccordement

**Caractéristiques**

- Coude en laiton
- Connexion 1/2” femelle NPT
- Sortie d’eau G 1/2” mâle
- Ajustable en profondeur

**Finis disponibles**

CC : Chrome
KK : Noir mat
LL : Laiton satiné
MM : Or ambré
BB : Blanc
NN : Nickel brossé
YY : Nickel poli
VV : Cuivre satiné
TT : Bronze vénitien
KM : Noir titane
II : Mist
GG : Or

FR

**Certifications** ***Standards***

ASME A112.18.1 / CSA B125.1
CMR248 Approval

## *Wall-mounted supply elbow*

***Features***

- *Brass elbow*
- *1/2” F NPT connection*
- *G 1/2” male water outlet*
- *Adjustable depth*

***Available finishes***

*CC: Chrome*
*KK: Matte black*
*LL: Satin brass*
*MM: Warm gold*
*BB: White*
*NN: Brushed nickel*
*YY: Polished nickel*
*VV: Satin copper*
*TT: Venitian bronze*
*KM: Black titanium*
*II: Mist*
*GG: Gold*

EN

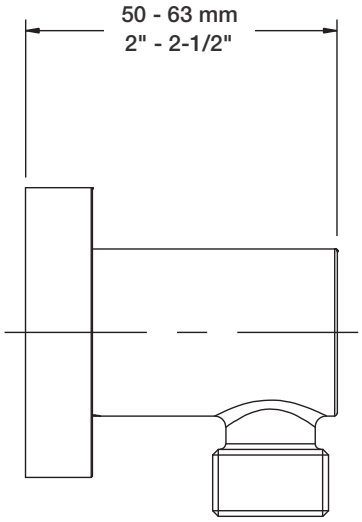


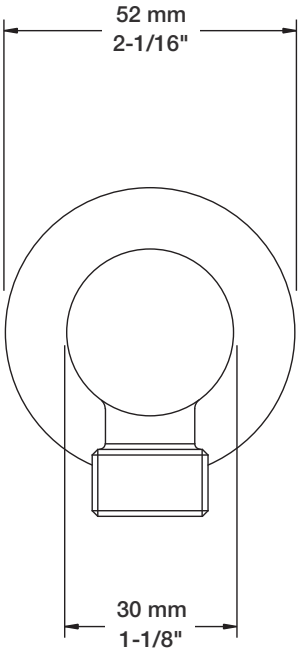

Fiche Technique / Spec Sheet

# RAC-0618-02-xx

**COMPOSANTES - COMPONENTS**

BARIL

## Bras de douche à montage au plafond de 6”

**Caractéristiques**

- Connexion 1/2” M NPT

**Finis disponibles**

CC : Chrome
KK : Noir mat
LL : Laiton satiné
MM : Or ambré
BB : Blanc
NN : Nickel brossé
YY : Nickel poli
VV : Cuivre satiné
TT : Bronze vénitien
KM : Noir titane
GG : Or

FR

**Certifications** ***Standards***

ASME A112.18.1 / CSA B125.1
CMR248 Approval

## *6” ceiling mounted shower arm*

***Features***

*- 1/2” M NPT connection*

***Available finishes***

*CC: Chrome*
*KK: Matte black*
*LL: Satin brass*
*MM: Warm gold*
*BB: White*
*NN: Brushed nickel*
*YY: Polished nickel*
*VV: Satin copper*
*TT: Venitian bronze*
*KM: Black titanium*
*GG: Gold*

EN

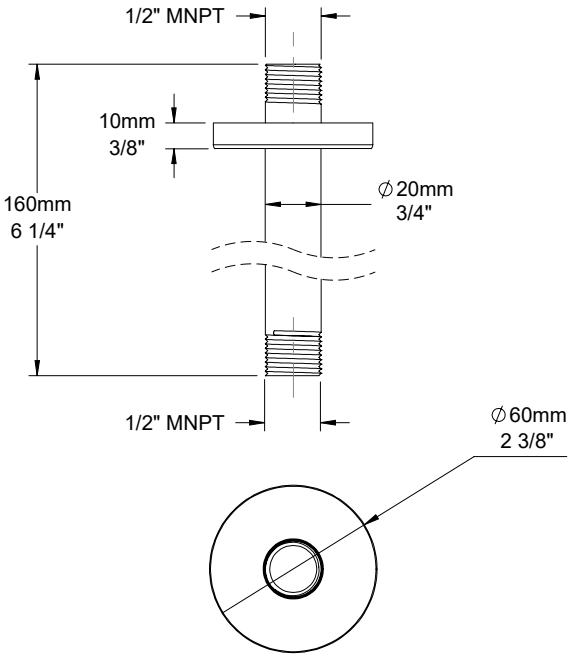

Fiche Technique / Spec Sheet

# BOD-5007-01-xx

**COMPOSANTES - COMPONENTS**

BARIL

**Certifications** ***Standards***

ASME A112.18.1 / CSA B125.1

CMR248 Approval

## Jet de corps latéral rond encastré

**Caractéristiques**

- 7,6 l/min (2 gpm) - 80 psi
- Jet de corps orientable
- Jets faciles à nettoyer
- Jet pluie

**Options d'économie d'eau :**

BOD-5007-01-xx-150 : 1.5 gpm / 5,7 L/min
BOD-5007-01-xx-175 : 1.75 gpm / 6,6 L/min

**Finis disponibles**

CC : Chrome
KK : Noir mat
LL : Laiton satiné
MM : Or ambré
BB : Blanc
NN : Nickel brossé
YY : Nickel poli
VV : Cuivre satiné
TT : Bronze vénitien
GG : Or

FR

## *Round built-in lateral body jet*

***Features***

- *2 gpm (7,6 l/min) - 80 psi*
- *Swivel body jet*
- *Easy-to-clean nozzles*
- *Rain spray pattern*

***Water saving options:***

*BOD-5007-01-xx-150 : 1.5 gpm / 5,7 L/min*
*BOD-5007-01-xx-175 : 1.75 gpm / 6,6 L/min*

***Available finishes***

*CC: Chrome*
*KK: Matte black*
*LL: Satin brass*
*MM: Warm gold*
*BB: White*
*NN: Brushed nickel*
*YY: Polished nickel*
*VV: Satin copper*
*TT: Venitian bronze*
*GG: Gold*
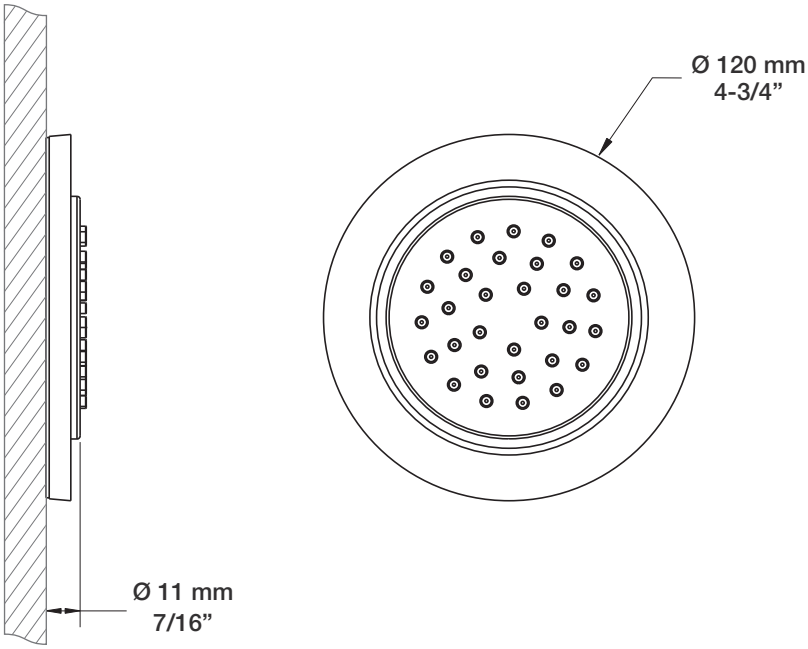
EN