BARIL

1-800-463-3871

GUIDE D'INSTALLATION / INSTALLATION GUIDE

Robinet de cuisine 2 morceaux
2-pieces kitchen faucet

C35-3130-00_PLAN
V0

GUIDE D'INSTALLATION / *INSTALLATION GUIDE*

- **Lire attentivement le présent guide avant l'installation.**
- **Baril se réserve le droit d'apporter toute modification au design du produit et ceci sans préavis.**

- ***Read this guide before proceeding with the installation.***
- ***Baril reserves the right to make any changes to the design of the product, without notice.***

***CE PLAN D'INSTALLATION PEUT SERVIR POUR PLUSIEURS MODÈLES.**
****THIS INSTALLATION PLAN MAY APPLY TO SEVERAL MODELS.***

LES OUTILS DONT VOUS AUREZ BESOIN
TOOLS YOU WILL NEED

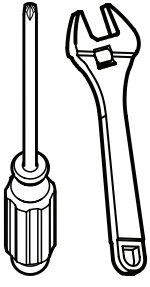

TEMPS DE MONTAGE ESTIMÉ
ESTIMATED ASSEMBLY TIME



+/- 30 min.

LÉGENDE
REFERENCE

Options
Options

Attention
Warning

Eau froide
Cold water

Eau chaude
Hot water

Conseils, astuces et précautions avant de commencer

- Veuillez vous informer des différentes règles et exigences du code de plomberie en vigueur dans votre région avant l'installation.
- Il est recommandé de faire appel à un plombier professionnel pour tous les travaux d'installation et de réparation.
- Toujours enlever la cartouche lors de l'installation. Remettre la cartouche après que la purge de la tuyauterie a été effectuée.
- Le Code national de la plomberie du Canada exige l'installation d'anti-bélier, afin d'amortir les coups de bélier dans la tuyauterie.
- Ne jamais essayer d'arrêter l'égouttement en utilisant une force excessive pour fermer la valve.
- Il est recommandé de laver les produits à l'aide d'un savon doux liquide non-abrasif, de l'eau tiède et d'un chiffon doux. Ne jamais utiliser de produits abrasifs, chimiques, corrosifs, en poudre ou très forts incluant dentifrices, détergents, récurants, nettoyants pour vitre et désinfectants.

Tips, tricks and warnings before you begin

- Take note of the different standards and rules your local and municipal plumbing codes have in effect before installing.
- We recommend the use of services offered by a professional plumber for any installation or repair work.
- Always remove the cartridge during installation. Once the purge of the pipes is completed, place back the cartridge.
- The National Plumbing Code of Canada requires the installation of air chambers or surge arresting devices to eliminate water hammers.
- At no time attempt to stop dripping by applying extreme force when closing the valve.
- We recommend that products be cleaned with a mild, non-abrasive liquid soap, warm water and soft cloth. Never use abrasive products, chemicals, corrosives that are very strong or in powder form, including toothpaste, detergents, scouring products, window cleaners and desinfectants.

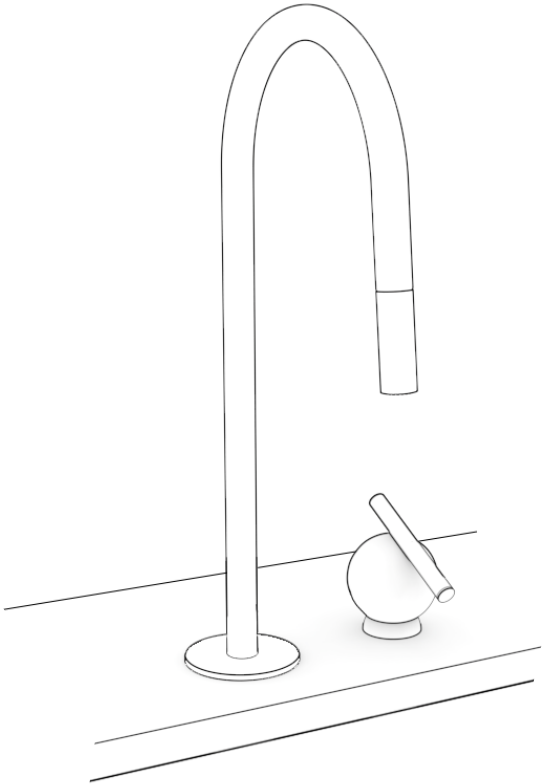

Dessin technique.
Technical drawing.

Trou dans le comptoir du bec et/ou de la manette

Hole in the counter for faucet and/or handle

Dégagement minimum en arrière

Minimum clearance at the back

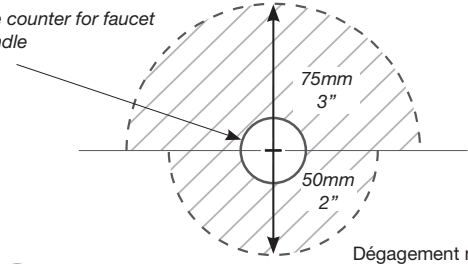

Dégagement minimum en avant

Minimum clearance at the front

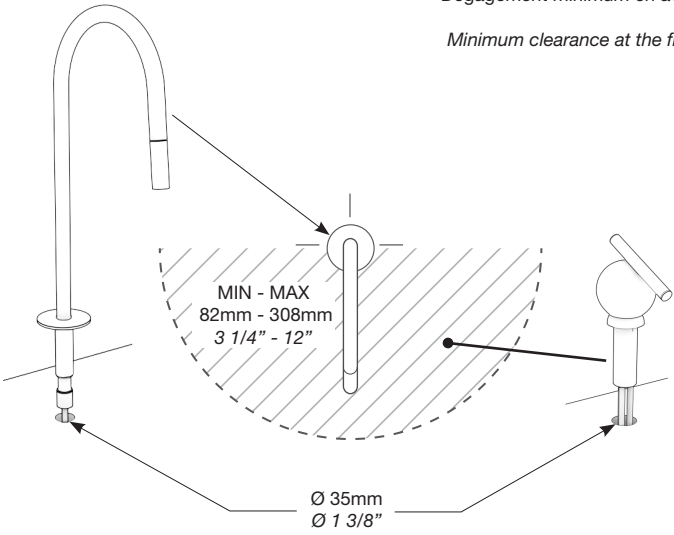

Installation du robinet
Faucet installation

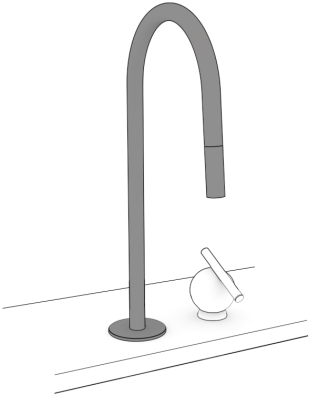

1



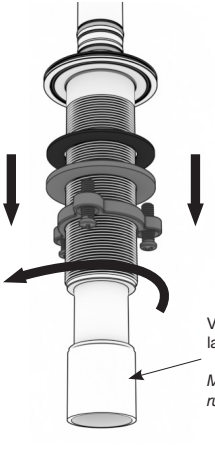

Veiller à laisser en place
la pièce noir en caoutchouc.

Make sure to keep the black rubber part in place.

2

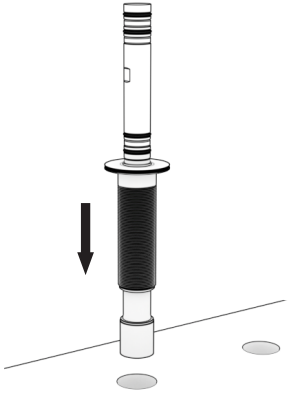

3 La rosace doit s'enclencher lorsque'elle est insérée correctement.
The flange must snap on when installed properly.

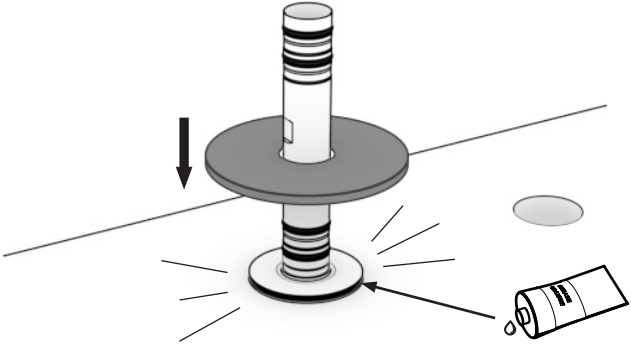

4

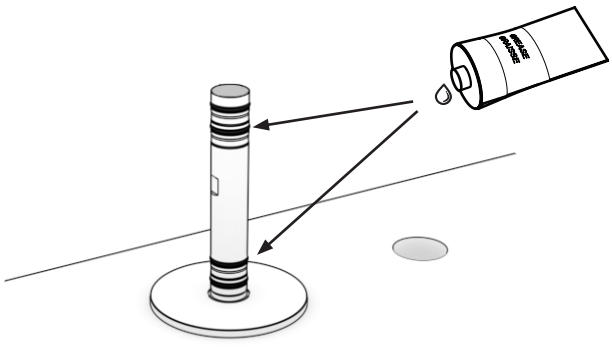

5

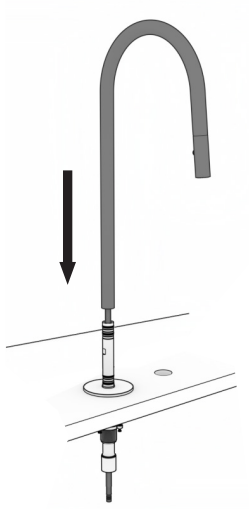

6

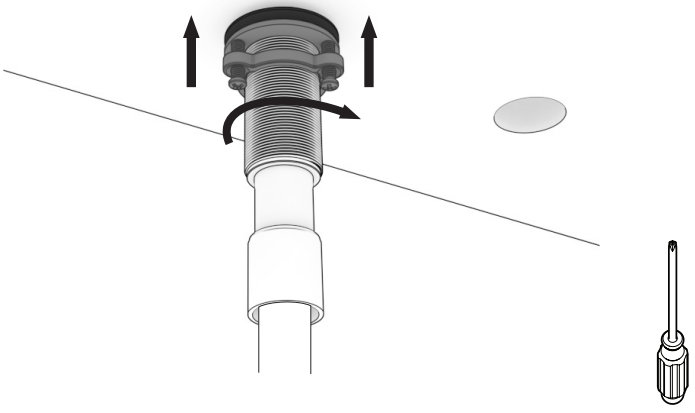

7

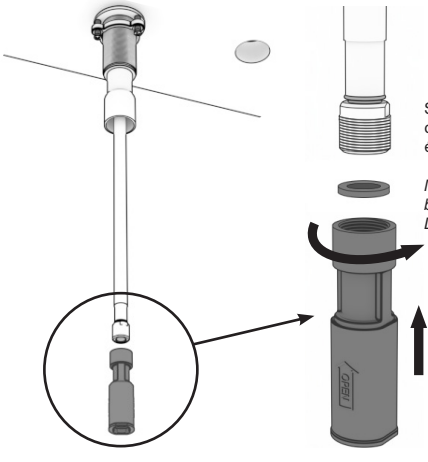

S'assurer que l'anneau de caoutchouc est bien en place et éviter de trop serrer avec un outil.

Make sur the gasket is in place before tightening.
Do not over-tighten with tool.



Installation de la manette
Handle installation

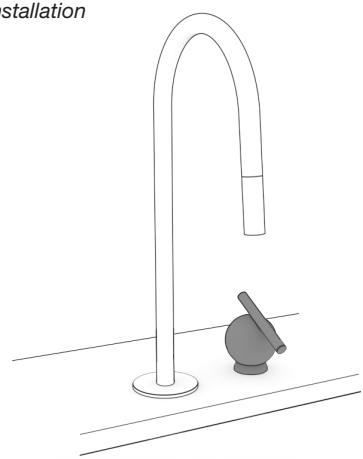

8

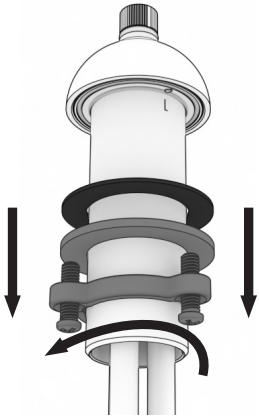

9

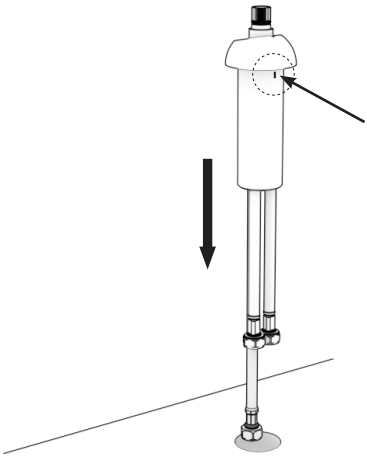

Placer le repère rouge vers l'avant.

Align this red mark toward the front.

10

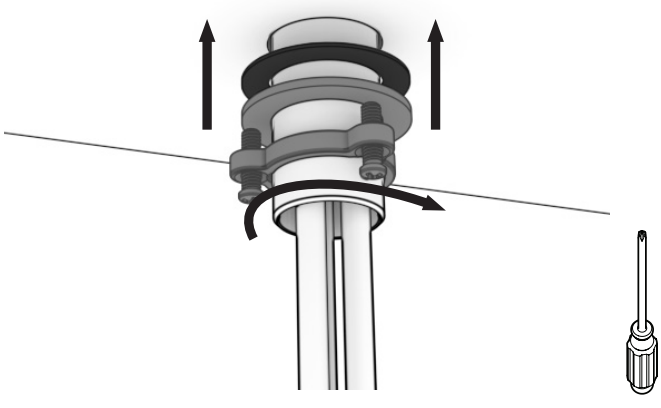

11 Vérifier que les repères 1 et 2 sont vers l'avant.

Make sure marks 1 and 2 are toward the front.

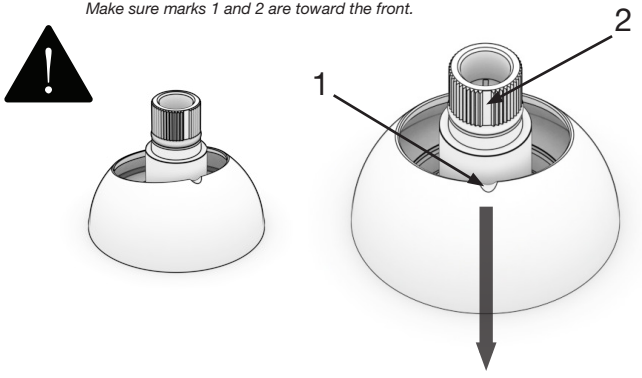

12 Placer le manche de la poignée dans l'axe des repères 1 et 2.
La manette doit s'enclencher lorsque'elle est insérée correctement.

Place the handle aligned with marks 1 and 2.
The handle should snap on when installed properly.

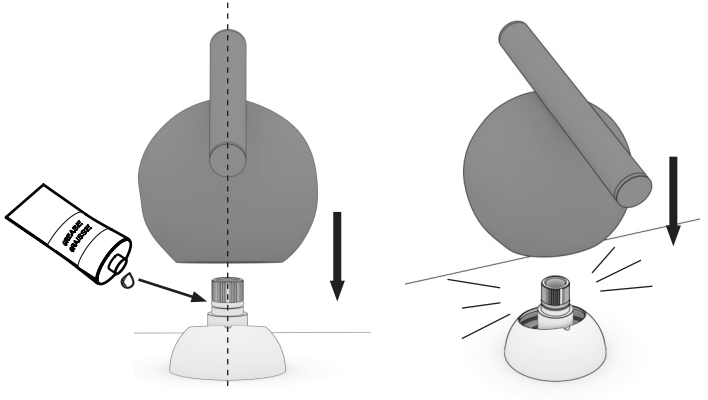

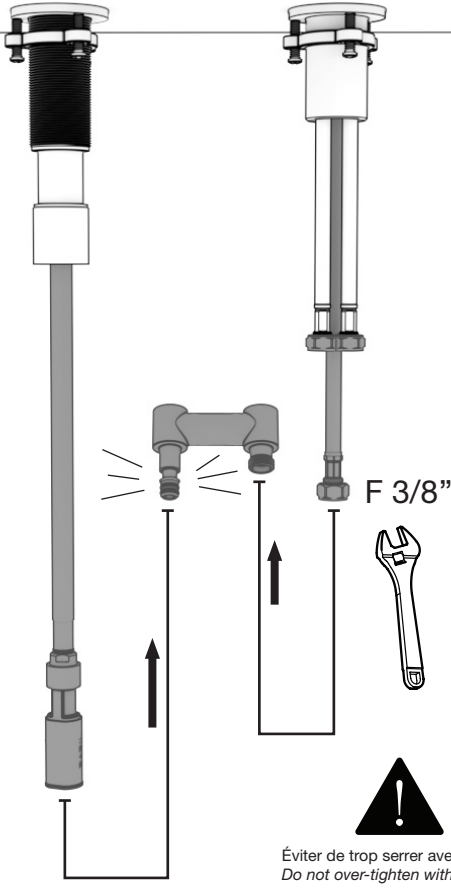

Éviter de trop serrer avec un outil.
Do not over-tighten with tool.

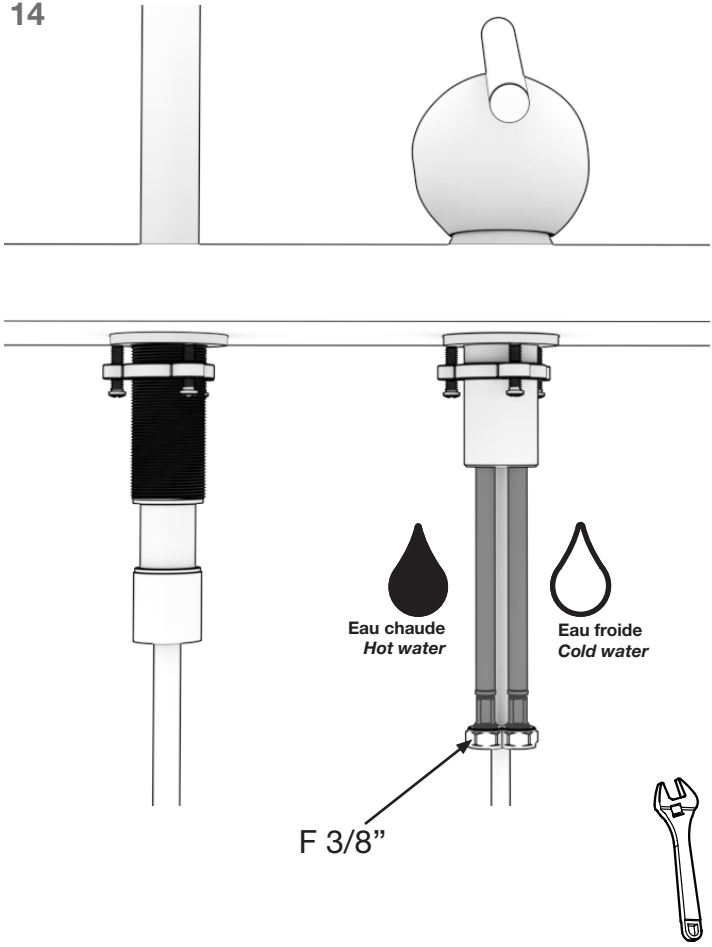
Eau chaude
Hot water
Eau froide
Cold water
F 3/8”

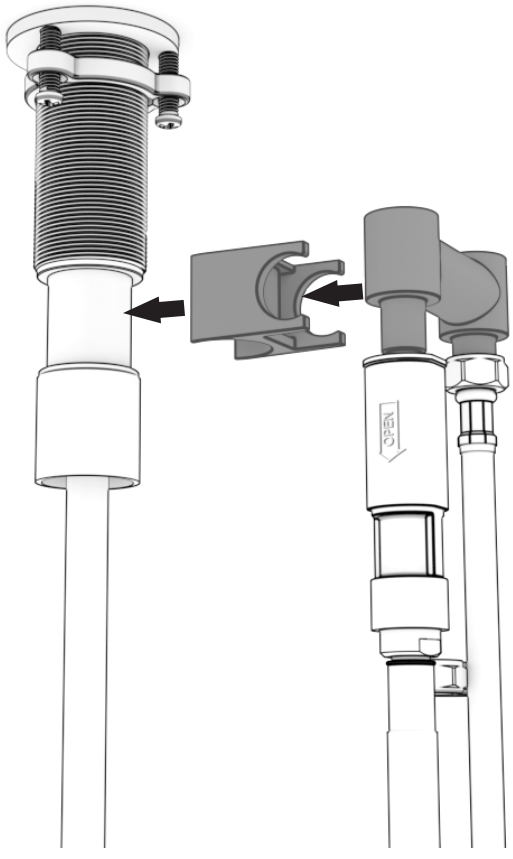
OPEN

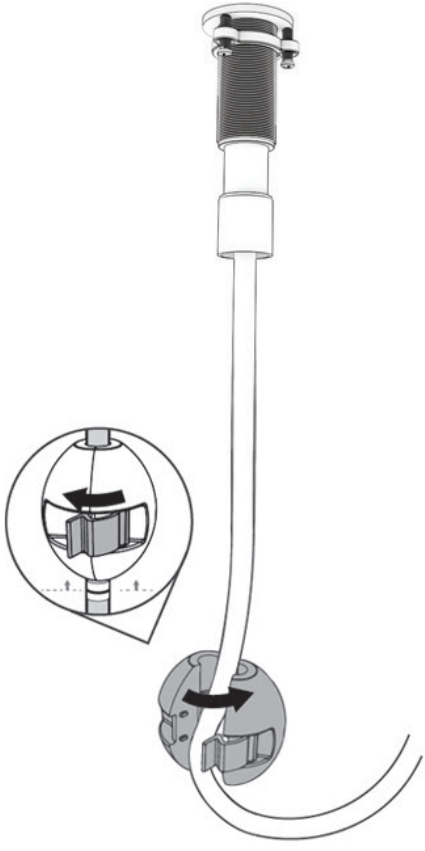

Contrôles du robinet.
Faucet controls.

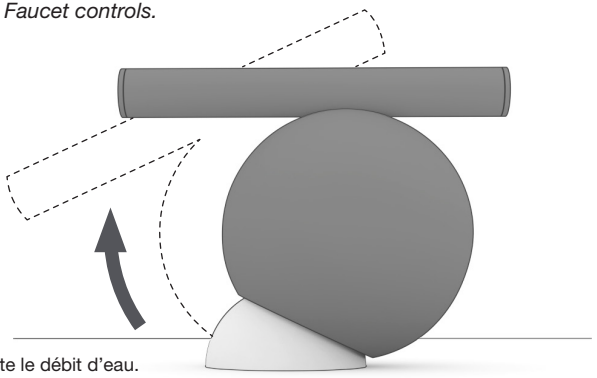

Augmente le débit d'eau.
Increases the water flow.

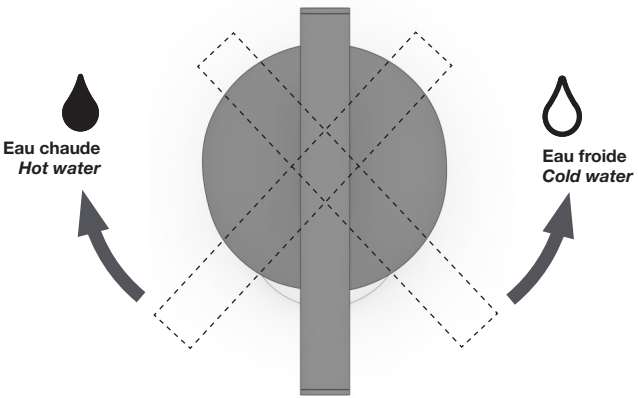

Augmente la température de l'eau.
Increases the water temperature.

Diminue la température de l'eau.
Decreases the water temperature.

Indications pour l’installation

Pour faire le meilleur usage de votre robinetterie, nous recommandons de prendre les précautions suivantes :

(1) Nos robinets de lavabo ou de cuisine sont conçus uniquement pour être utilisés avec de l’eau dans un emplacement exposé, c’est-à-dire dans un emplacement où les arrivées d’eau et les flexibles d’alimentation en eau (eau chaude et eau froide) sont accessibles, et visibles au besoin.
(2) Ne pas installer près d’un entreposage de produits corrosifs (contenant du chlorure et/ou du soufre, etc.), tels que des produits de nettoyage. Ne pas exposer à des substances corrosives. Les substances corrosives présentent en général le marquage suivant sur leur emballage :



Les flexibles d’alimentation en eau (eau chaude et eau froide) doivent être inspectés après l’installation et aux trois à six mois par la suite.
Remplacer les flexibles s’ils sont corrodés ou s’ils présentent une fuite. Ne pas réutiliser.

Suivre les consignes ci-dessous lors de l’installation des connecteurs :

(1) Assurez-vous que les embouts sont sertis avant l’installation.



(2) Respectez la courbure naturelle.



(3) Utilisez des raccords coudés au besoin afin d’éviter les surcourbures.



(4) La longueur supplémentaire est nécessaire pour éviter les tensions sur les raccords.



(5) Le boyau ne doit pas être tordu.



(6) Ne serrez pas avec des outils inappropriés ou de façon inappropriée.



Directions for installation

To make the best use of our products, we recommend taking the following precautions:
(1) Our lavatory or kitchen faucets are designed only for use with water in an exposed location, that is to say, in a location where the water inlets and flexible water supply hoses (hot and cold water) are accessible and visible.
(2) Do not install near a storage of corrosive products (containing chloride and/or sulfur, etc.), such as cleaning products. Do not expose to corrosive substances. Corrosive substances generally have the following marking on their packaging:



The flexible water supply (hot and cold water) must be inspected after installation and three to six months thereafter.
Replace hoses if they are corroded or if they have a leak. Do not reuse.

Follow the underneath notice when installing the connectors:

(1) Make sure the ferrules are crimped before installing.



(2) Respect the natural bending.



(3) Use elbow fittings if needed in order to avoid overbending.



(4) Extra length is needed to avoid tension on fittings.



(5) The hose should not be twisted.



(6) Do not tighten with inappropriate tools or in inappropriate ways.



Dépannage / Troubleshooting

Comment débrancher le connecteur rapide.
How to remove quick connect.

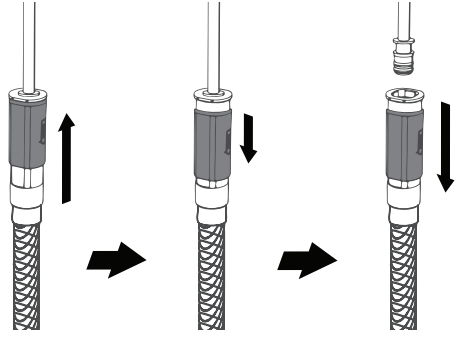

Comment nettoyer l'aérateur sous l'eau clair.
How to clean the aerator under clear water.

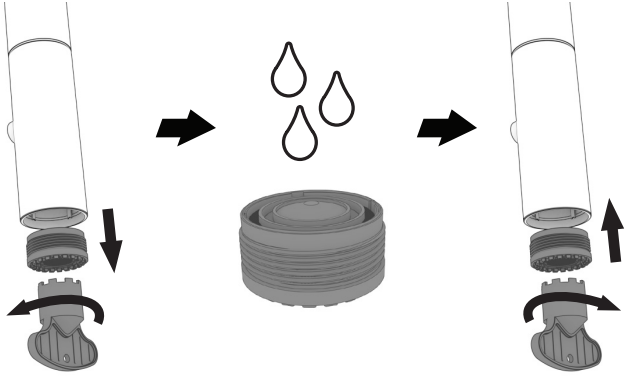

Remplacement de cartouche.
Cartridge maintenance.

1

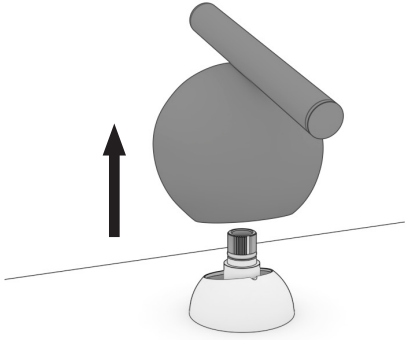

2

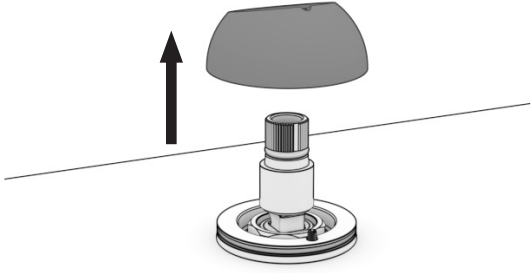

3

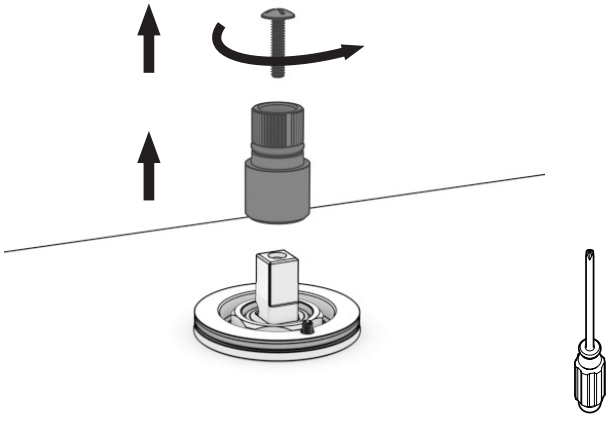

4

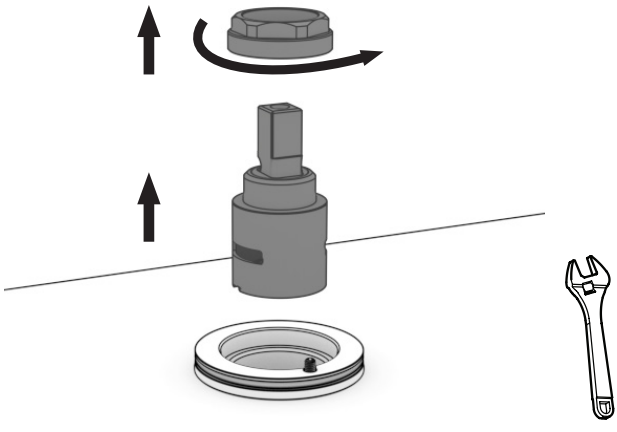

5 Remplacer la cartouche en vous assurant de bien aligner les goujons dans les cavités (voir image ci-dessous)

Replace the cartridge making sure the pins are aligned with the holes (see image below)

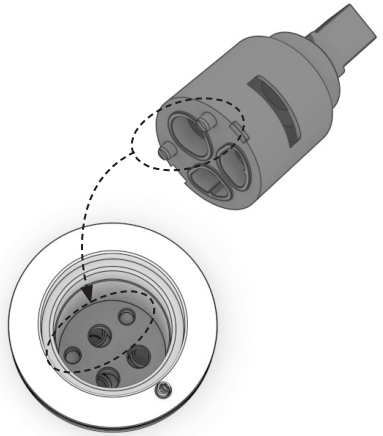

6 Pour le remontage, répéter les étapes 1 à 4 dans le sens inverse.
To reassemble the parts, repeat steps 1 to 4 in reverse order.

BARILDESIGN.COM